GAGGENAU

Gaggenau
AA409401
BARRE DE RENFORT DE MEUBLE PR AL400 90CM

Version antérieure:

Version ultérieure:

Code EAN:
4242006258603

gamme distribuée:
FPG

Installation des accessoires

AA409401

- Combinable avec hotte de plan de travail AL400.
- Recommandée pour renforcer le plan de travail et en remplacement du châssis.

Accessoires intégrés

Accessoires en option

Autres couleurs disponibles

Données techniques

Caractéristiques
Dimensions du produit emballé (mm) : 42 x 62 x 880
Dimensions de la palette (mm) : 150.0 x 80.0 x 120.0
Unité d'emballage : 34
Colisage par palette : 272
Poids net (kg) : 0,960
Poids brut (kg) : 1,1
Code EAN : 4242006258603

GAGGENAU

Installation des accessoires

AA409401
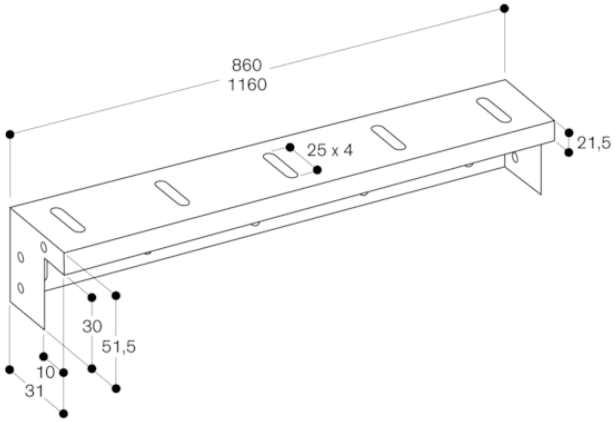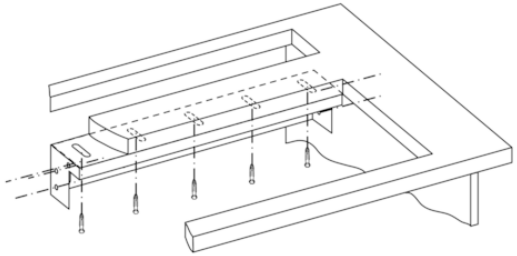
AA 409 401/431 Traverse du meuble