GAGGENAU

Gaggenau
AC462181
MODULE CONTROLE SANS ECLAIRAGE SERIE 400

Version antérieure:

Version ultérieure:

Code EAN:
4242006239824

gamme distribuée:
FPG

Série 400, Accessory Ceiling Ventilation

AC462181

- Module de commande sans éclairage pour hotte de plafond Vario
- Pour une combinaison sans éclairage intégré

Performances
- Les données de puissance dépendent du moteur séparé associé, voir tableau page XX.

Caractéristiques
- Télécommande infrarouge à 7 touches, interrupteur général également sur le module de commande.
- 3 vitesses électroniques et 1 position intensive.
- Fonction Aspiration intermittente, 6 min.
- Fonction Temporisation, 6 min.
- Témoin de saturation du filtre à graisse.

Conseils d'installation
- Raccordement de l'appareil via un câble réseau.
- Lors d'une installation d'un système de ventilation en mode évacuation dans une pièce où se trouvent une cheminée ou un système de chauffage à feu ouvert, il est nécessaire de s'assurer que le système électrique relié à la hotte comporte bien un commutateur de sécurité.
- Fixation au module filtre.

Valeurs de raccordement
- Puissance absorbée : 355 -1160 W.
- Câble de raccordement 1.75 m avec prise.

Accessoires intégrés

Accessoires en option

Autres couleurs disponibles

Données techniques

Caractéristiques
Dimensions du produit emballé (mm) : 255 x 245 x 915
Dimensions de la palette (mm) : 118.0 x 80.0 x 120.0
Colisage par palette : 12
Poids net (kg) : 2,502
Poids brut (kg) : 5,7
Code EAN : 4242006239824

GAGGENAU

Série 400, Accessory Ceiling Ventilation

AC462181

Hauteur d'installation minimale avec conduit plat LN 150

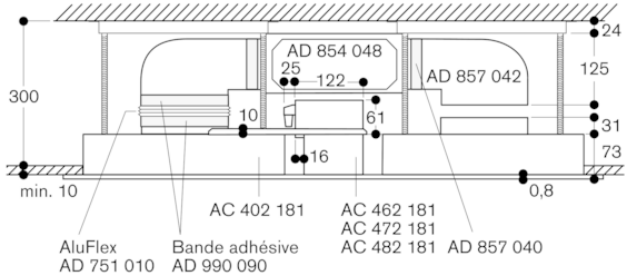

Espace d'installation requis F2-CL

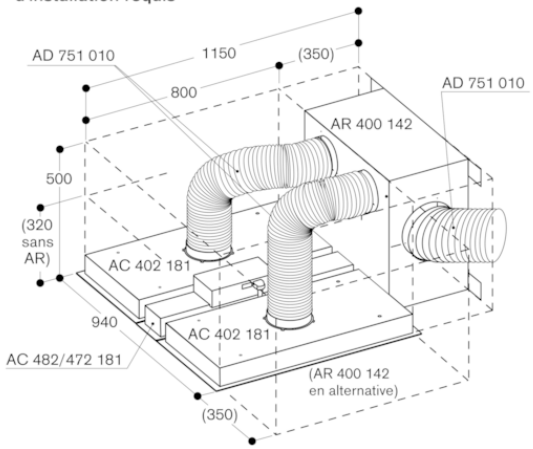

Espace d'installation requis FL2-CL-L1

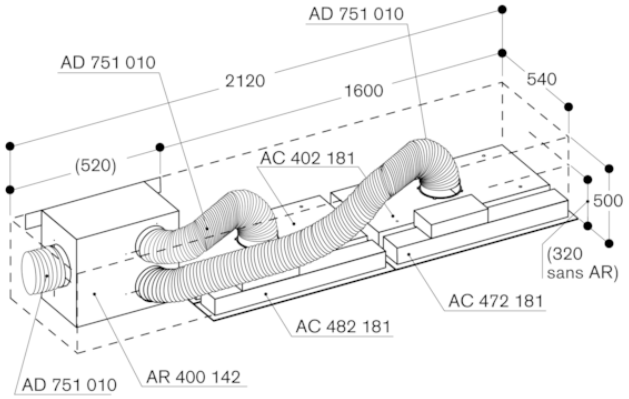

AC 402 Fixation au plafond et position du manchon LN 150

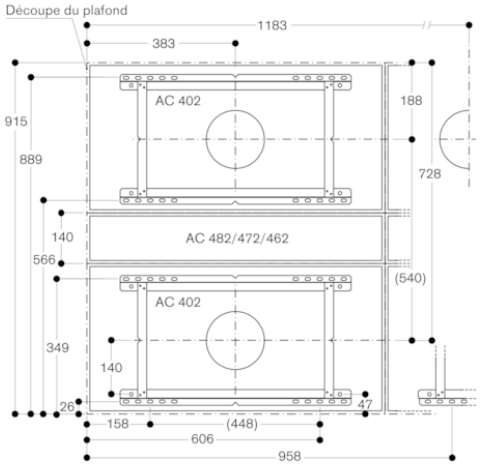

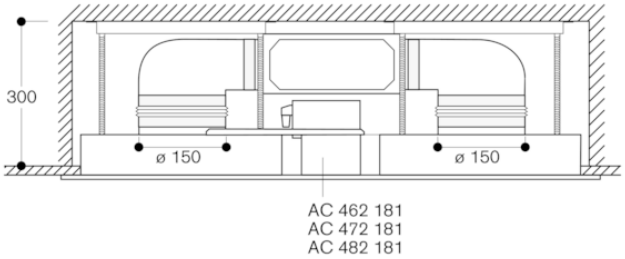

GAGGENAU

Série 400, Accessory Ceiling Ventilation

AC462181

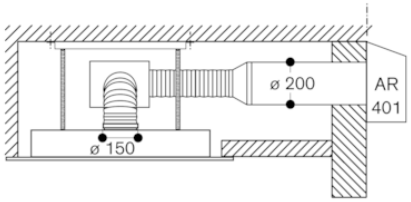

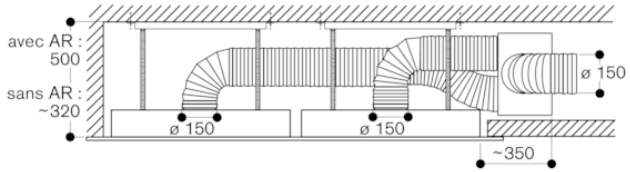

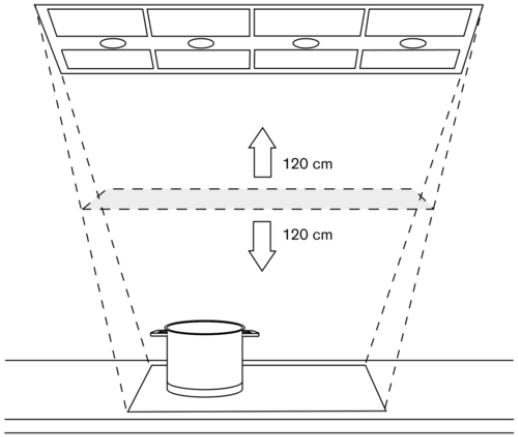

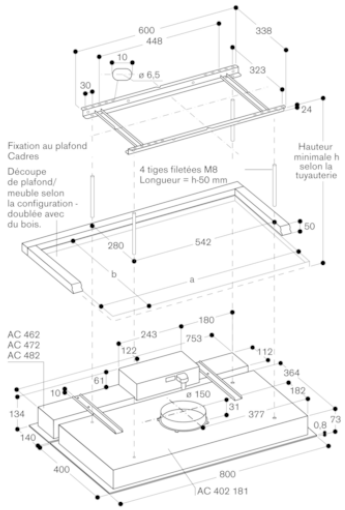

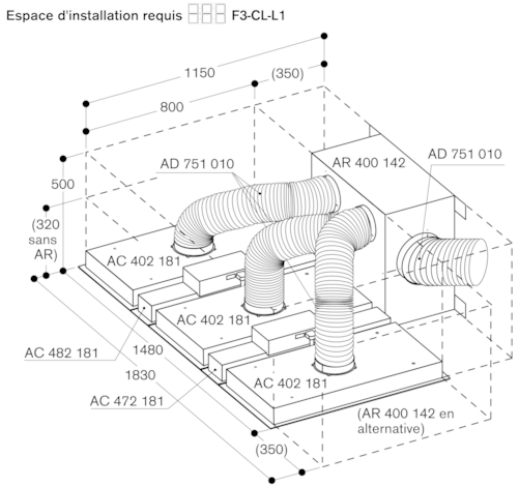

GAGGENAU

Série 400, Accessory Ceiling Ventilation

AC462181
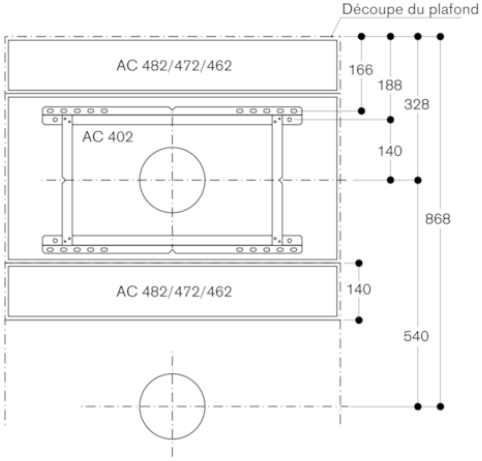
AC 402 Autres fixations au plafond possibles