GAGGENAU

Gaggenau
AC482181
MODULE CONTROLE AVEC ECLAIRAGE SERIE 400

Version antérieure:

Version ultérieure:

Code EAN:
4242006239831

gamme distribuée:
FPG

Série 400, Accessory Ceiling Ventilation

AC482181

- Module de commande pour hotte de plafond avec éclairage intégré
- Intégration individuelle du module avec éclairage dans la configuration hotte de plafond Vario

Performances

- Les données de puissance dépendent du moteur séparé associé, voir tableau page XX.

Caractéristiques

- Télécommande infrarouge à 7 touches, interrupteur général également sur le module de commande.
- 3 vitesses électroniques et 1 position intensive.
- Fonction Aspiration intermittente, 6 min.
- Fonction Temporisation, 6 min.
- Témoin de saturation du filtre à graisse.

Conseils d'installation

- Raccordement de l'appareil via un câble réseau.
- Si le conduit d'une hotte en mode d'évacuation extérieure est relié au conduit d'évacuation d'une cheminée ou d'un poêle, le circuit électrique de la hotte doit être prévu avec une fonction de sécurité adaptée.
- Fixation au module filtre.

Valeurs de raccordement

- Puissance absorbée: 355 - 1160 W.
- Câble de raccordement 1.75 m avec prise.

Accessoires intégrés

Accessoires en option

Autres couleurs disponibles

Données techniques

Caractéristiques
Dimensions du produit emballé (mm) : 260 x 900 x 250
Dimensions de la palette (mm) : 118.0 x 80.0 x 120.0
Colisage par palette : 12
Poids net (kg) : 2,762
Poids brut (kg) : 6,0
Code EAN : 4242006239831

GAGGENAU

Série 400, Accessory Ceiling Ventilation

AC482181

Hauteur d'installation minimale avec conduit plat LN 150

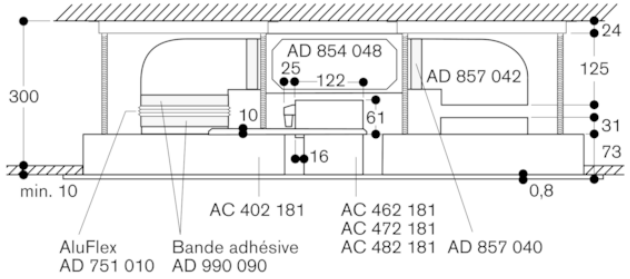

Espace d'installation requis F2-CL

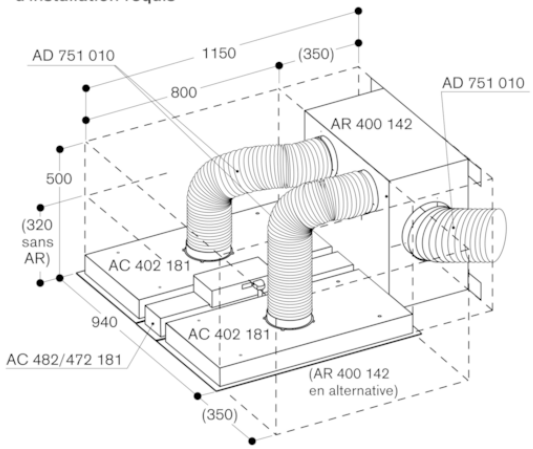

Espace d'installation requis FL2-CL-L1

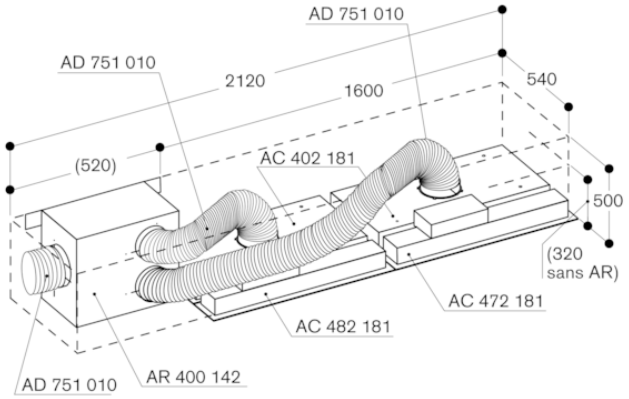

AC 402 Fixation au plafond et position du manchon LN 150

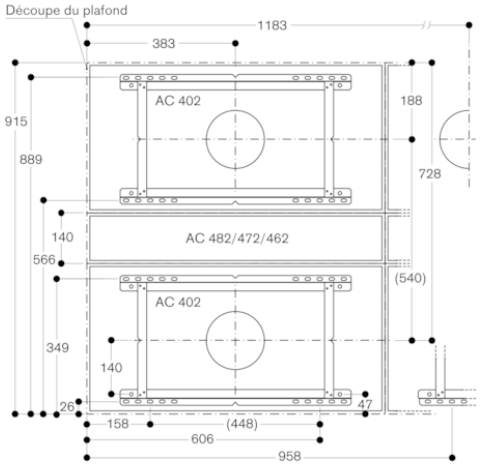

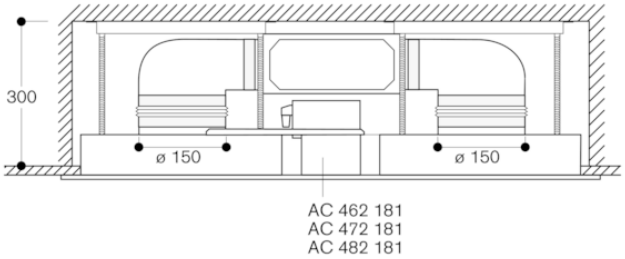

GAGGENAU

Série 400, Accessory Ceiling Ventilation

AC482181

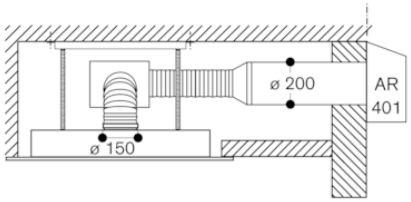

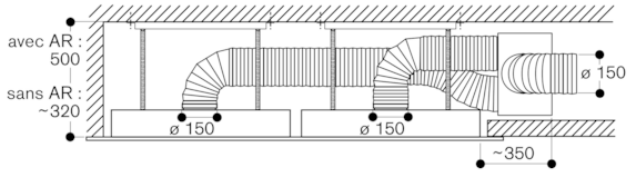

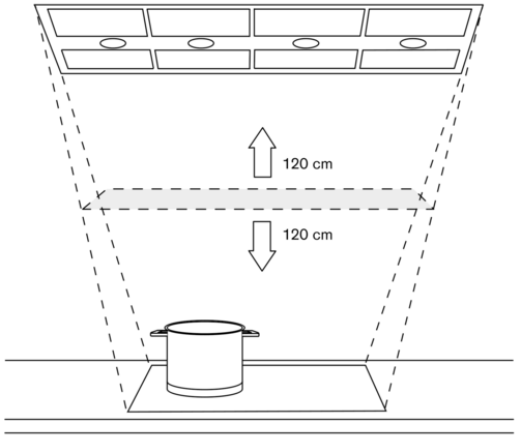

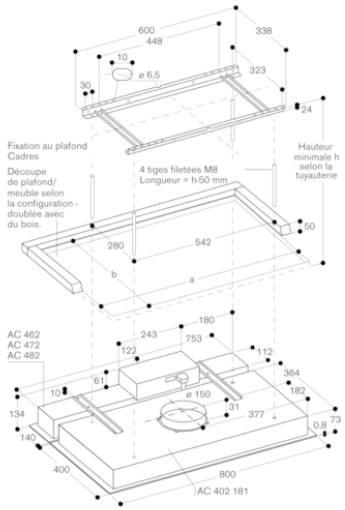

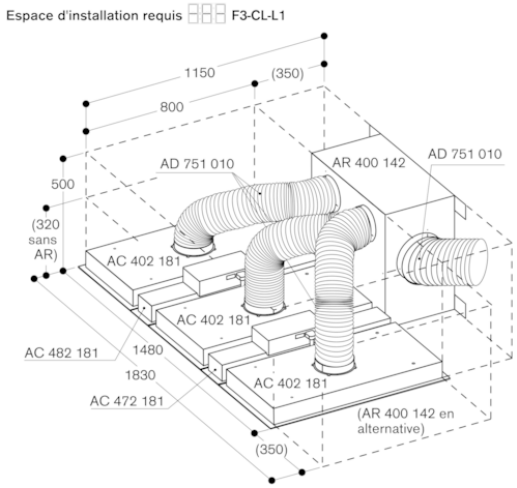

GAGGENAU

Série 400, Accessory Ceiling Ventilation

AC482181
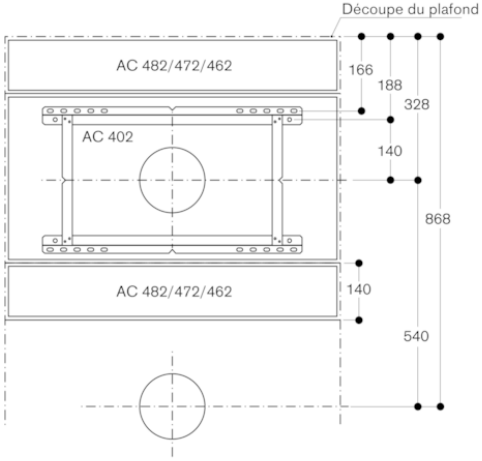
AC 402 Autres fixations au plafond possibles