GAGGENAU

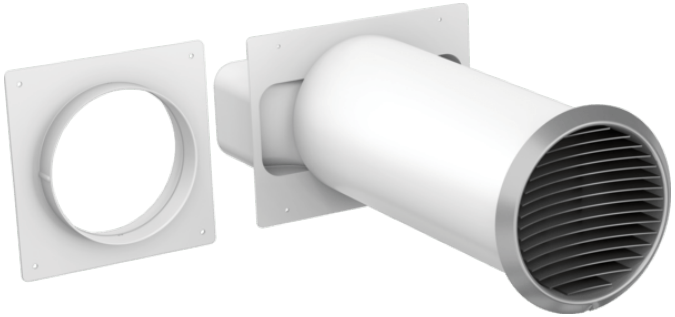

Gaggenau
AD750054
SORTIE MURALE CAISSON TELESC. Ø150MM

Version antérieure:
AD750053

Version ultérieure:

Code EAN:
4242006294076

gamme distribuée:
FPG

Accessoire pour hottes

AD750054

- Isolation optimale pour éviter la déperdition de chaleur
- Hermétiquement étanche grâce à l'intégration d'un système optimisé de retenue de la chaleur.
- Peu d'impact visuel au niveau de la façade extérieure grâce au couvercle de recouvrement plat en inox.

Caractéristiques

- Lamelles rigides en inox, résistantes aux intempéries
- Système d'isolation 3 couches pour éviter le retour d'air.
- Ouverture et fermeture magnétique.
- La définition de la pression d'ouverture (65 Pa) évite le bruit de cliquetis.
- Ouverture totale même en cas de faible volume d'air.
- Conduit mural télescopique 350 - 500 mm pour raccordement tuyau rond Ø 150 mm.

Conseils d'installation

- Correspond aux exigences des tests Blower-door.
- Pour raccordement avec gaines cylindriques Ø 150 mm ou gaines plates Ø 150 mm.
- Perçage du mur Ø 155 mm.

Accessoires intégrés

Accessoires en option

Autres couleurs disponibles

Données techniques

Caractéristiques
Dimensions du produit emballé (mm) : 215 x 210 x 740
Dimensions de la palette (mm) : 190.0 x 80.0 x 120.0
Colisage par palette : 40
Poids net (kg) : 2,280
Poids brut (kg) : 2,8
Code EAN : 4242006294076

GAGGENAU

Accessoire pour hottes

AD750054

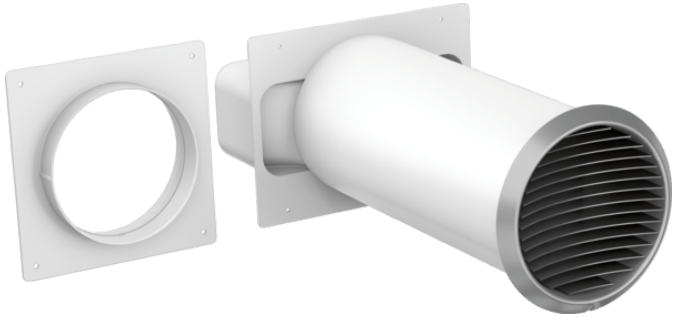

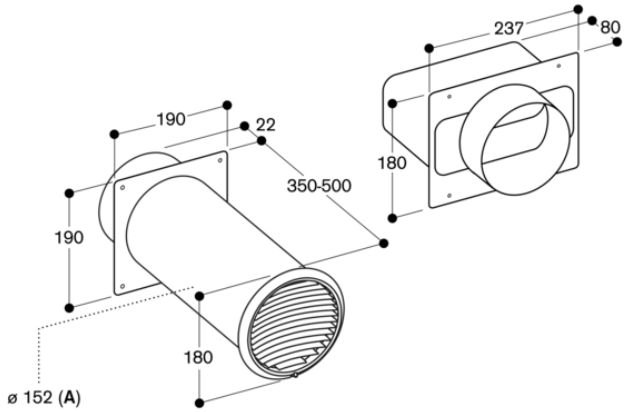

A: Dia. de perçage 155

Mesures en mm