GAGGENAU

Gaggenau
AD854032
ADAPTATEUR ROND/PLAT 90° Ø150 MM METAL

Version antérieure:

Version ultérieure:

Code EAN:
4242006284312

gamme distribuée:
FPG

Accessoire pour hottes

AD854032

- Raccordement des gaines plates aux gaines rondes.

Caractéristiques
- Efficacité maximale grâce aux lamelles de guidage d'air dans le coude.
- Joint d'étanchéité pré-monté sur la connexion ronde.

Conseils d'installation
- Adapté à la gaine d'évacuation plate et à la gaine d'évacuation plate flexible.
- Adapté à la gaine d'évacuation ronde et à la gaine d'évacuation ronde Aluflex.

Accessoires intégrés

Accessoires en option

Autres couleurs disponibles

Données techniques

Caractéristiques
Dimensions du produit emballé (mm) : 190 x 280 x 280
Dimensions de la palette (mm) : 160.0 x 80.0 x 120.0
Colisage par palette : 60
Poids net (kg) : 0,946
Poids brut (kg) : 1,1
Code EAN : 4242006284312

GAGGENAU

Accessoire pour hottes

AD854032

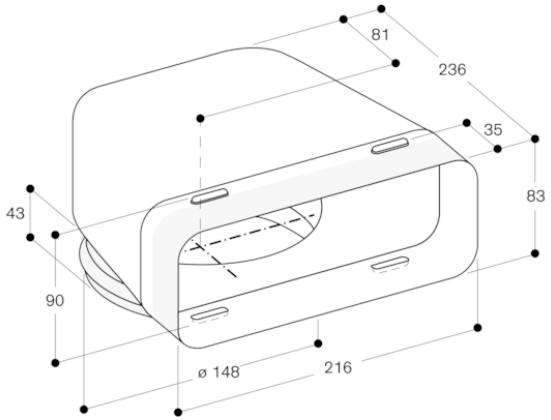

Mesures en mm

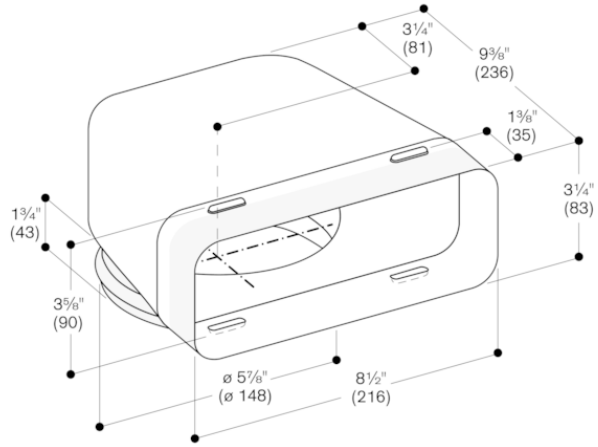

Mesures en pouces (mm)