GAGGENAU

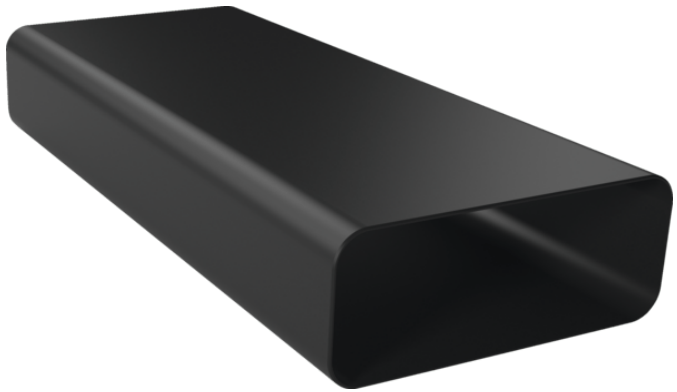

Gaggenau
AD857015
GAINE PLATE PVC Ø150MM - LONG. 50CM

Version antérieure:

Version ultérieure:

Code EAN:
4242006296117

gamme distribuée:
FPG

Accessoire pour hottes

AD857015

- Facile à couper.
- Facile à raccorder grâce à la pièce de connexion pour gaine plate.
- Conforme au the Needle Flame Test (selon IEC 60695-5-11), classe d'inflammabilité V2 (selon UL94) et classe de matériaux de construction B1 (DIN 4102-1).

Accessoires intégrés

Accessoires en option

Autres couleurs disponibles

Données techniques

Caractéristiques
Dimensions du produit emballé (mm) : 105 x 230 x 520
Dimensions de la palette (mm) : 185.0 x 80.0 x 120.0
Colisage par palette : 96
Poids net (kg) : 0,887
Poids brut (kg) : 1,1
Code EAN : 4242006296117

GAGGENAU

Accessoire pour hottes
AD857015

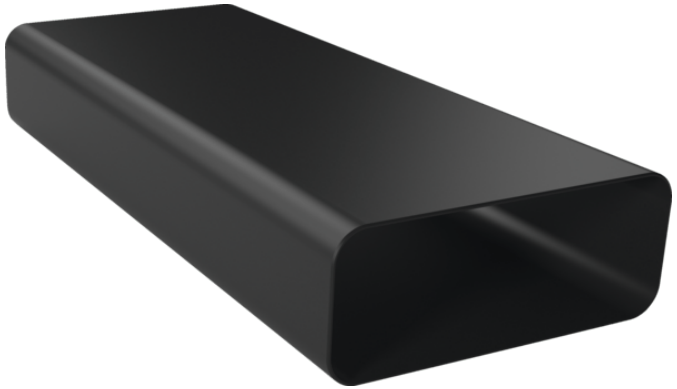

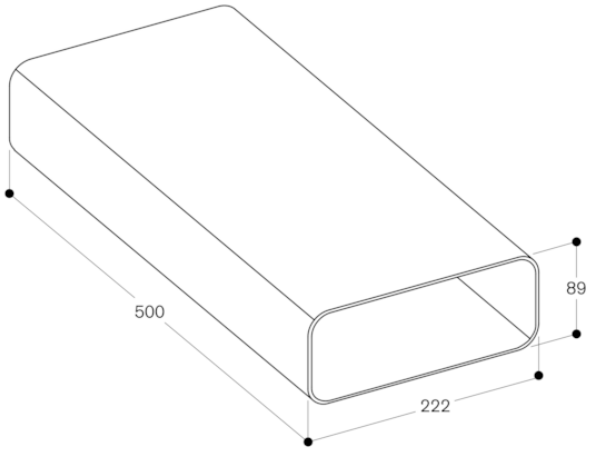

mesures en mm