GAGGENAU

Gaggenau
AD857030
COUDE GAINE PLATE 90° VERTICAL
Ø 150 MM

Version antérieure:
AD852030

Version ultérieure:

Code EAN:
4242006296124

gamme distribuée:
FPG

## Accessoire pour hottes, vertical L

**AD857030**

- Coude vertical 90° avec grand rayon pour les conduits derrière le panneau arrière/meuble (à partir d'une profondeur de plan de travail de 70 cm).
- Facile à raccorder grâce à la pièce de connexion pour gaine plate.
- Optimisation aérodynamique de façon à minimiser les pertes de pression et à maximiser le débit.
- Conforme au the Needle Flame Test (selon IEC 60695-5-11), classe d'inflammabilité V2 (selon UL94) et classe de matériaux de construction B1 (DIN 4102-1).

## Accessoires intégrés

## Accessoires en option

## Autres couleurs disponibles

## Données techniques

**Caractéristiques**
Dimensions du produit emballé (mm) : 170 x 185 x 235
Dimensions de la palette (mm) : 175.0 x 80.0 x 120.0
Colisage par palette : 128
Poids net (kg) : 0,370
Poids brut (kg) : 0,6
Code EAN : 4242006296124

GAGGENAU

**Accessoire pour hottes, vertical L**
**AD857030**

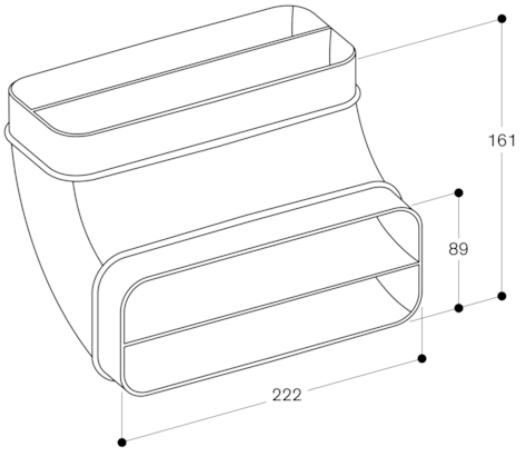


mesures en mm