Autres couleurs disponibles

AW240191
Inox avec bandeau en verre Sérigraphie Gaggenau Anthracite
Largeur 90 cm

Accessoires en option

AA200110
1 filtre CleanAir pour une forte réduction des odeurs grâce à la grande surface de filtration. Pour module de reyclage AA 200 812/816 et AA 010 811 / AA 012 811.

AA200112

AA200812
Module de recyclage avec 1 filtre CleanAir, pour une forte réduction des odeurs grâce à la grande surface de filtration

Installation Accessories

AD200322
Rallonge de cheminée Inox Longueur: 1000 mm

AD200392
Collerette de finition pour cheminée Inox

AW240191
Hotte décorative murale Série 200

Inox avec bandeau en verre Sérigraphie Gaggenau Anthracite

Largeur 90 cm

Evacuation extérieure ou mode recyclage

Livrée de série avec kit de montage et cheminée

A

Hotte en inox avec bandeau avant en verre assorti aux fours de la Série 200
Capture des vapeurs très efficace grâce aux filtres placés en retrait
Moteur silencieux et économe en énergie
Filtres anti-graisse inox perforés avec fort taux d'absorption des graisses
Fonction Automatique contrôlée par Sensor, adapte la puissance d'aspiration au volume des vapeurs de cuisson
Eclairage LED blanc neutre avec variateur d'intensité réglable pour un éclairage optimal du plan de cuisson
Evacuation extérieure ou recyclage

Performances

Puissance position 3 / intensive :
Puissance d'aspiration mesurée selon la norme EN 61591.
Puissance acoustique mesurée selon EN 60704-3.
Réduction des odeurs en recyclage selon EN 61591.
Puissance en évacuation:
618 / 970 m³/h.
64 / 73 dB (A) re 1 pW.
Puissance en recyclage:
383 / 476 m³/h.
69 / 74 dB (A) re 1 pW.
Réduction des odeurs en recyclage de 79 %.

Caractéristiques

3 vitesses électroniques et 1 position intensive.
Fonction Automatique avec temporisation contrôlée par Sensor.
Témoin de saturation du filtre à graisse.
Indicateur de saturation du filtre à charbon actif.
Filtres anti-graisse en inox perforés, lavables au lave-vaisselle.
Fonction Aspiration intermittente, 6 min.
Contrôle de la ventilation basé sur le réglage de la table de cuisson (avec la table de cuisson compatible).
Eclairage LED blanc neutre (3500 K), avec variateur d'intensité en continu.
Couleur de l'éclairage dans différents tons blancs (2700 - 5000 Kelvin) pouvant être réglée via Home Connect.
Puissance des ampoules 3 x FM5-04_LED_3W.
Eclairage 551 lx avec intensité variable en continu.
Technologie d'aspiration très efficace, moteur BLDC.
Isolation sonore intégrée pour un fonctionnement silencieux.
Flux d'air de la zone de collecte des vapeurs optimisé, grâce à l'installation en retrait des filtres anti-graisse.
Clapet anti-retour livré de série.
Système de fixation rapide pour un montage et un alignement facile.
Module WIFI intégré pour les services mode Digital (Home Connect).
La disponibilité de la fonction Home Connect dépend de la fonctionnalité des services Home Connect dans le pays respectif. Les services Home Connect ne sont pas disponibles dans tous les pays. Plus d'informations sur: www.home-connect.com.

Consommations

Caractéristiques

Appellation produit/famille

Couleur et matériau de la cheminée

Typologie
Wall-mounted

Certificats de conformité
CE, E17D UKCA marking, Eurasian, G-Mark, Ukraine, VDE

Longueur du cordon électrique
130

Niche d'encastrement

Hauteur de la cheminée
572-874/738-1072

Hauteur du produit, sans cheminée
80

Ecart minimal avec la table de cuisson électrique
550

Ecart minimal avec la table de cuisson gaz
650

Poids net
20,723

Type de commandes
Electronique

Nombre de vitesses
3 vitesses + 1 intensif

Débit d'air maximum en évacuation
618

Débit de l'aspiration en Recyclage d'air position turbo
561

Débit maximum d'aspiration en recyclage d'air
462

Débit d'air position intensive en évacuation
970

Nombre de lampes
3

Niveau sonore
64

Diamètre du réducteurd'évacuation d'air
120 / 150

Matériau du filtre à graisses
Inox résistant au lave-vaisselle

Code EAN
4242006281069

Puissance de raccordement
269

Intensité
10

Tension
220-240

Fréquence
60; 50

Type de prise
Fiche cont.terre/Gard.fil ter.

Type de montage

Types de consommation et de connexion

2021-10-22
Page 1

Classe d'efficacité énergétique A sur une échelle de A+++ à D.
Consommation énergétique 44.5 kWh/an.
Classe d'efficacité d'aspiration A.
Classe d'efficacité d'éclairage A.
Classe d'efficacité du filtre anti-graisse B.
Niveau sonore min. 44 DB / max. 64 DB position normale.

Conseils d'installation

La livraison comprend la cheminée en 2 parties avec les dimensions de 572 mm à 874 mm. Les installations personnalisées peuvent être solutionnées grâce à l'accessoire en option " Rallonge de cheminée AD 200 322" ou bien en raccourcissant le bas de la cheminée télescopique.
Distance minimale au-dessus d'une table gaz : 65 cm (minimum 70 cm si puissance totale du gaz supérieure à 12 kW).
Distance minimale au-dessus d'un appareil de cuisson électrique : 55 cm.
En mode recyclage, commander obligatoirement le module de recyclage CleanAir.
Le module de recyclage de l'air avec filtre CleanAir peut être installé sur la cheminée télescopique.
Si le conduit d'une hotte en mode d'évacuation extérieure est relié au conduit d'évacuation d'une cheminée ou d'un poêle, le circuit électrique de la hotte doit être prévu avec une fonction de sécurité adaptée.

Valeurs de raccordement

Puissance totale: 269 W.
Câble de raccordement 1.3 m avec prise.
Consommation Standby/Display éteint 0.5 W.
Pour désactiver la fonction WIFI, se référer à la notice d'utilisation.

GAGGENAU

AW 240 avec AD 200 322

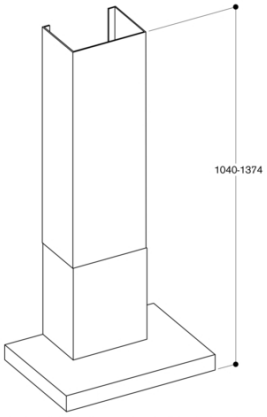

* Adapté pour des hauteurs de plafond allant de 2,64 m à 2,97 m ;
Les chiffres se réfèrent aux mesures entre le sol
et le bord inférieur de la cheminée de 1,60 m.

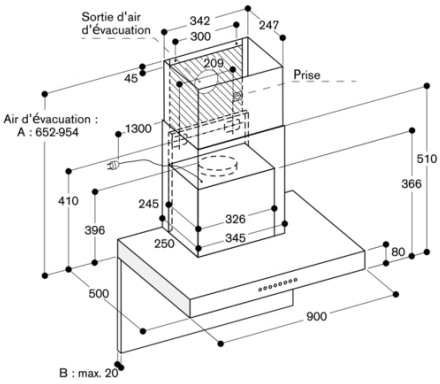

A : adapté pour des hauteurs de plafond allant de 2,25 m à 2,55 m ;
les chiffres se réfèrent aux mesures entre le sol et le bord inférieur
de la cheminée de 1,60 m.
B : respecter l'épaisseur maximale de la paroi arrière.

AW 240 avec AA 200 812

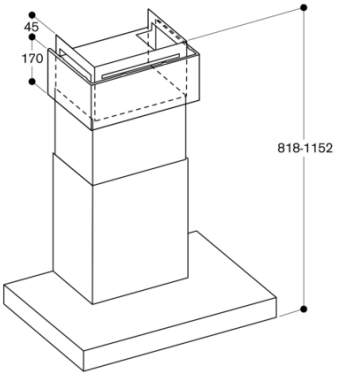

* Adapté pour des hauteurs de plafond allant de 2,45 m à 2,75 m ;
Les chiffres se réfèrent aux mesures entre le sol
et le bord inférieur de la cheminée de 1,60 m.