iQ300, Micro-ondes intégrable, 60 x 38 cm, Inox
BF520LMR0

Accessoires intégrés

1 x Plateau tournant

Micro-ondes encastrable permettant de décongeler, réchauffer et cuisiner.

- ✓ Gagner du temps grâce à une puissance réglable jusqu'à 800 watts - Puissance
- ✓ Idéal pour une installation en hauteur - Ouverture de porte latérale

Équipement

Données techniques

Type de four à micro-ondes : MO uniquement
Type de commandes : Mécanique
Couleur de la façade : Inox
Dimensions de la cavité : 201.0 x 308.0 x 282.0 mm
Certificats de conformité : CE
Longueur du cordon électrique : 130 cm
Poids net : 16,358 kg
Poids brut : 18,4 kg
Code EAN : 4242003805671
Puissance maximum du micro-ondes : 800 W
Puissance de raccordement : 1270 W
Intensité : 10 A
Tension : 220-230 V
Fréquence : 50 Hz
Type de prise : Fiche cont.terre/Gard.fil ter.
Dimensions de la cavité : 201.0 x 308.0 x 282.0 mm

4 242003 805671

iQ300, Micro-ondes intégrable, 60 x 38 cm, Inox
BF520LMR0

Équipement

Design :
- Cavité Acier inox
- Eclairage intérieur

Caractéristiques principales :
- 5 Puissances micro-ondes : 90 W, 180 W, 360 W, 600 W, 800 W
- Volume 20 l

Confort/Sécurité
- Plateau tournant en verre : 25.5 cm
- Charnières à gauche
- Coupure automatique du four
- Interrupteur au contact de la porte
-
- Touche ouverture de porte

Accessoires inclus :
- Plateau tournant

Données techniques :
- Câble de raccordement : 130 cm
- Puissance totale de raccordement : 1.27 kW
- Tension nominale : 220 - 230 V

iQ300, Micro-ondes intégrable, 60 x 38 cm, Inox
BF520LMR0
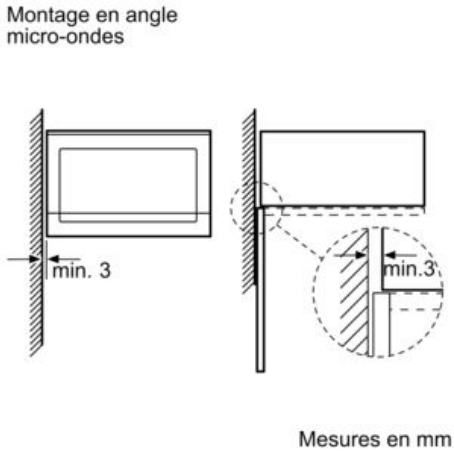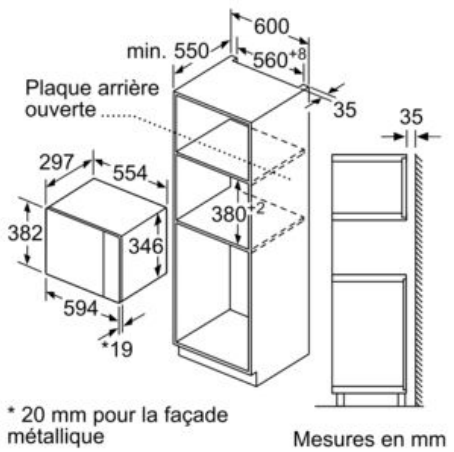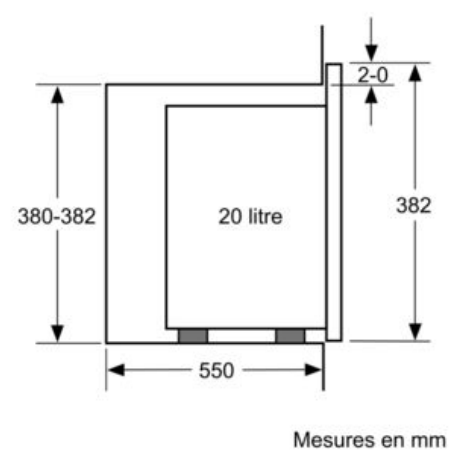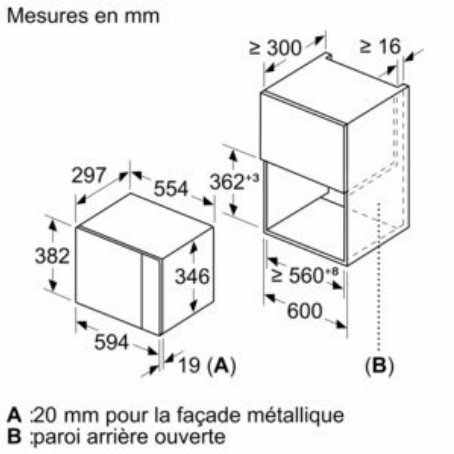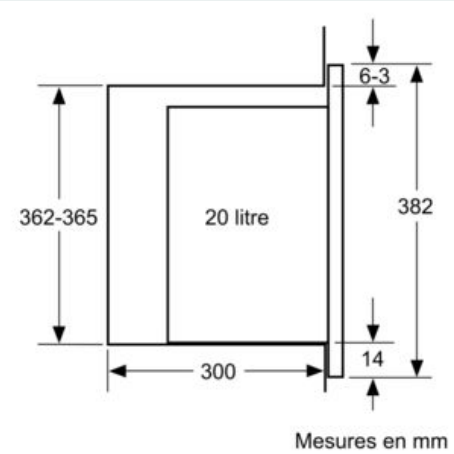
Cotes