iQ300, Micro-ondes intégrable, 59 x 38 cm, Inox
BF550LMR0

Accessoires intégrés

1 x Plateau tournant

Micro-ondes encastrable permettant de décongeler, réchauffer et cuisiner.

- ✓ Gagner du temps grâce à une puissance réglable jusqu'à 900 watts - Puissance
- ✓ Idéal pour une installation en hauteur - Ouverture de porte latérale

Équipement

Données techniques

Type de four à micro-ondes : MO uniquement
Type de commandes : Mécanique
Couleur de la façade : Inox
Dimensions de la cavité : 208.0 x 328.0 x 369.0 mm
Certificats de conformité : CE
Longueur du cordon électrique : 130 cm
Poids net : 18,513 kg
Poids brut : 21,1 kg
Code EAN : 4242003805732
Puissance maximum du micro-ondes : 900 W
Puissance de raccordement : 1450 W
Intensité : 10 A
Tension : 220-230 V
Fréquence : 50 Hz
Type de prise : Fiche cont.terre/Gard.fil ter.
Dimensions de la cavité : 208.0 x 328.0 x 369.0 mm

4 242003 805732

iQ300, Micro-ondes intégrable, 59 x 38 cm, Inox
BF550LMR0

Équipement

Caractéristiques principales :
- 5 Puissances micro-ondes : 90 W, 180 W, 360 W, 600 W, 900 W
- Volume 25 l

Confort/Sécurité
- Cavité Acier inox
- Charnières à gauche
- Plateau tournant en verre : 31.5 cm
- Eclairage intérieur
- Coupure automatique du four
- Interrupteur au contact de la porte
-

Données techniques :
- Câble de raccordement : 130 cm
- Puissance totale de raccordement : 1.45 kW
- Tension nominale : 220 - 230 V

Accessoires inclus :
- Plateau tournant

iQ300, Micro-ondes intégrable, 59 x 38 cm, Inox
BF550LMR0
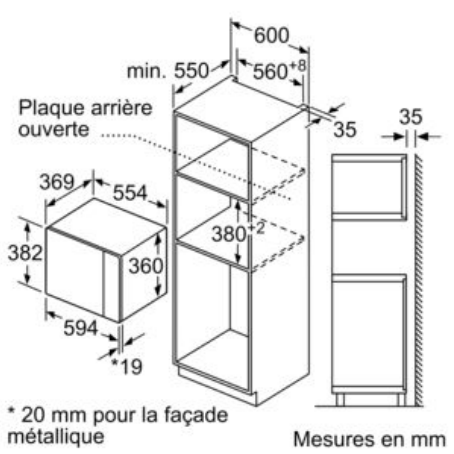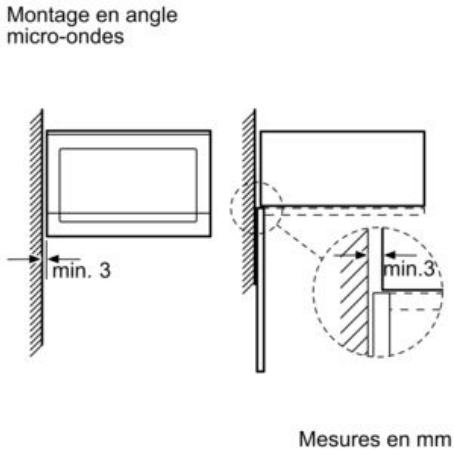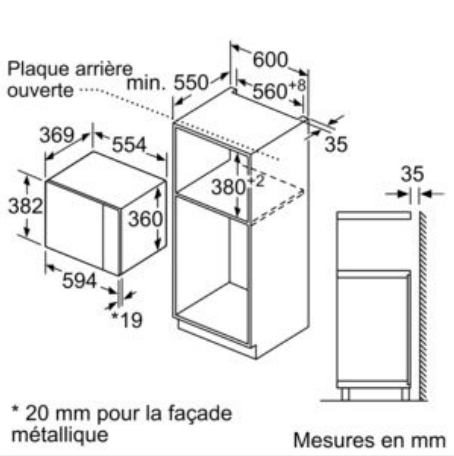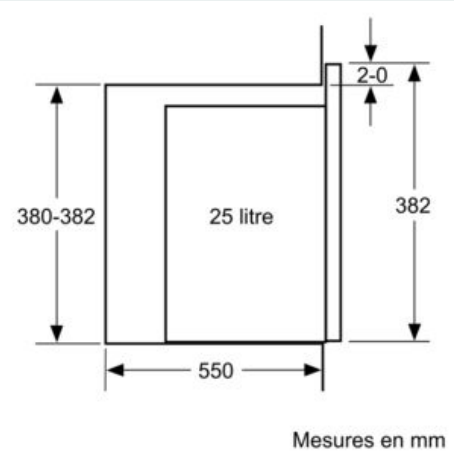
Cotes