BGTR9

Accessoires, Type: Grille viande, Centres de cuisson

TYPE

Famille: Accessoires • Famille coordonnée: Centres de cuisson • Type: Grille viande • Code EAN: 8017709210595 • Grille viande en fonte pour centres de cuisson gaz Victoria 90 cm et 60 cm et Sinfonia 90 cm

INFORMATIONS LOGISTIQUES

Largeur du produit (mm): 514 mm • Profondeur du produit (mm): 288 mm • Hauteur du produit (mm): 51 mm • Dimensions du produit (mm): 51x514x288 • Poids net: 6.200 kg • Poids brut (kg): 7.000 kg

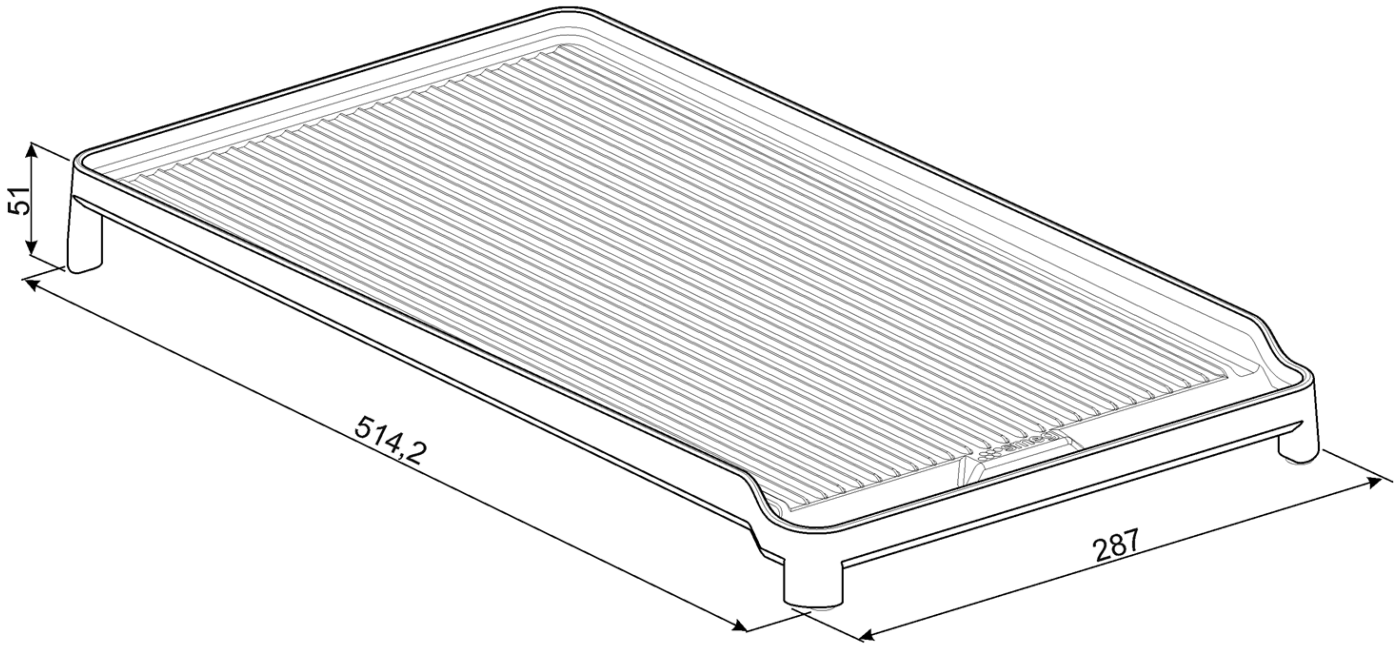
51
514,2
287