Série 8, Tiroir chauffant, 60 x 14 cm, Noir
BIC630NB1

Le tiroir chauffant pour niche de 14 cm : pour préchauffer la vaisselle, garder des plats au chaud et cuire en douceur.

- **Push-pull :** le système à ressort ultra-malin qui facilite l'ouverture et la fermeture.
- **Nettoyage Facile :** revêtement en verre trempé facile à nettoyer.

Données techniques

Type de construction : Encastrable
Couleur de la façade : Noir
Nombre maximal d'assiettes : 12
Nombre maximum de tasses à espresso : 64
Dimensions du produit emballé : 210 x 660 x 660 mm
Niche d'encastrement : 140 x 560 x 550 mm
Code EAN : 4242002813837
Puissance maximum de raccordement électrique : 810 W
Intensité : 10 A
Tension : 220-240 V
Fréquence : 60; 50 Hz
Type de prise : Fiche cont.terre/Gard.fil ter.

4 242002 813837

Série 8, Tiroir chauffant, 60 x 14 cm, Noir
BIC630NB1

Le tiroir chauffant pour niche de 14 cm : pour préchauffer la vaisselle, garder des plats au chaud et cuire en douceur.

- Volume 20 l
- Chargement jusqu'à 25 kg
- Chargement max.64 tasses espresso ou 12 assiettes (26cm)
- 4 puissances de température de 40°C - 80°C (température de la surface du verre)
- 5 fonctions : décongélation pâte ou mets délicats, maintien au chaud des boissons et plats, préchauffage vaisselle, cuisson douce
- Système Push Pull (sans poignée)

Données techniques :

- Puissance totale de raccordement : 0.81 kW
- Tension nominale : 220 - 240 V
- Câble de raccordement : 150 cm

Série 8, Tiroir chauffant, 60 x 14 cm, Noir
BIC630NB1

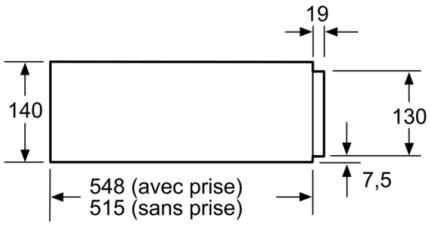

Il est possible d'installer des fours compacts d'une hauteur de 455 mm sur un tiroir chauffant.
Un fond intermédiaire n'est pas nécessaire.

Mesures en mm

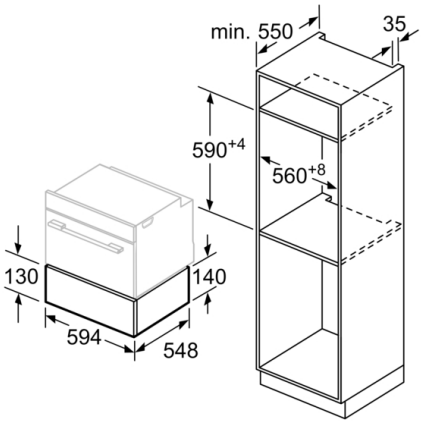

Mesures en mm