C8174TNE

Réfrigérateurs, Universelle, Combiné, Intégrable, Position des charnières: Droite, Blanc, Réfrigérateur froid brassé, congélateur froid ventilé - Deux circuits de refroidissement, E

IDENTITÉ PRODUIT

TYPE

Famille: Réfrigérateurs • Installation: Intégrable • Catégorie: Combiné • Type de refroidissement: Réfrigérateur froid brassé, congélateur froid ventilé - Deux circuits de refroidissement • Système Froid Ventilé total: Total • Dégivrage: Automatique • Position des charnières: Droite • Type de charnières: Par glissières • Porte réversible: Oui • Reference width: Until 60 • Reference height: 160 - 200 • Niche d'encastrement: 178 • Code EAN: 8017709293406

ESTHÉTIQUE

Couleur: Blanc • Esthétique: Universelle • Matériau de la porte: Tôle d'acier • Matériau des parois latérales: Tôle d'acier • Couleur des parois latérales: Blanc • Position de l'afficheur: Intérieur (sur le top) • Couleur des finitions des balconnets: Gris métal • Couleur des finitions des tiroirs: Gris métal • Couleur des finitions des clayettes en verre: Chromé

CARACTÉRISTIQUES RÉFRIGÉRATEUR

Nombre de clayettes réglables: 2 • Nombre de bacs à légumes: 1 • Type de bac à légumes: Standard • Type de clayettes réglables: Verre • Dessus bac à légumes: Oui • Clayette porte-bouteilles: Oui • Type de dessus bac à légumes: Verre • Zone Extra Fresh 0°C: Oui • Eclairage interne réfrigérateur: Oui • Type d'éclairage interne réfrigérateur: LED

CONTRE-PORTE RÉFRIGÉRATEUR

Nombre de balconnets réglables: 2 • Nombre de balconnets porte-bouteilles: 1

AUTRES CARACTÉRISTIQUES RÉFRIGÉRATEUR

Accessoires réfrigérateur: Casier à oeufs • Airplus, système d'aération multiple: Oui • Turbine: Oui

CARACTÉRISTIQUES CONGÉLATEUR

Nombre de tiroirs: 3 • Nombre de clayettes: 2

CONTRE-PORTE CONGÉLATEUR

AUTRES CARACTÉRISTIQUES CONGÉLATEUR

Accessoires congélateur: 1 bac à glaçons • Compartiment congélation rapide: Oui

AUTRES CARACTÉRISTIQUES TECHNIQUES

Fonctions de l'afficheur: Vacances, Congélation rapide, Refroidissement rapide, Alarme température • Alarme porte ouverte: Oui • Alarme température: Oui • Type de contrôle de la température: Electronique • Nombre de compresseurs: 1 • Type compresseur: Compresseur à capacité variable (Inverter)

TECH

PERFORMANCE / ETIQUETTE ÉNERGÉTIQUE - REG. 2019

Consommation d'énergie annuelle: 224 kWh/a • Classe énergétique: E • Volume net total: 254 l • Somme des volumes du (des) compartiment(s) congélation: 69 l • Somme des volumes du (des) compartiment(s) Extra Fresh et du (des) compartiment(s) frais: 185 l • Classe d'émissions acoustiques dans l'air: C • Autonomie en cas de coupure de courant: 13 h • 4 étoiles - Capacité de congélation: 3.2 Kg/24h • Classe climatique: SN, T • EEI: 99 % • Niveau sonore: 38 dB(A) re 1pW

RACCORDEMENT ÉLECTRIQUE

Puissance nominale: 125 W • Tension (V): 220-240 V • Fréquence (Hz): 50 Hz • Longueur du câble d'alimentation (cm): 150 cm

EGALEMENT DISPONIBLE

INFORMATIONS LOGISTIQUES
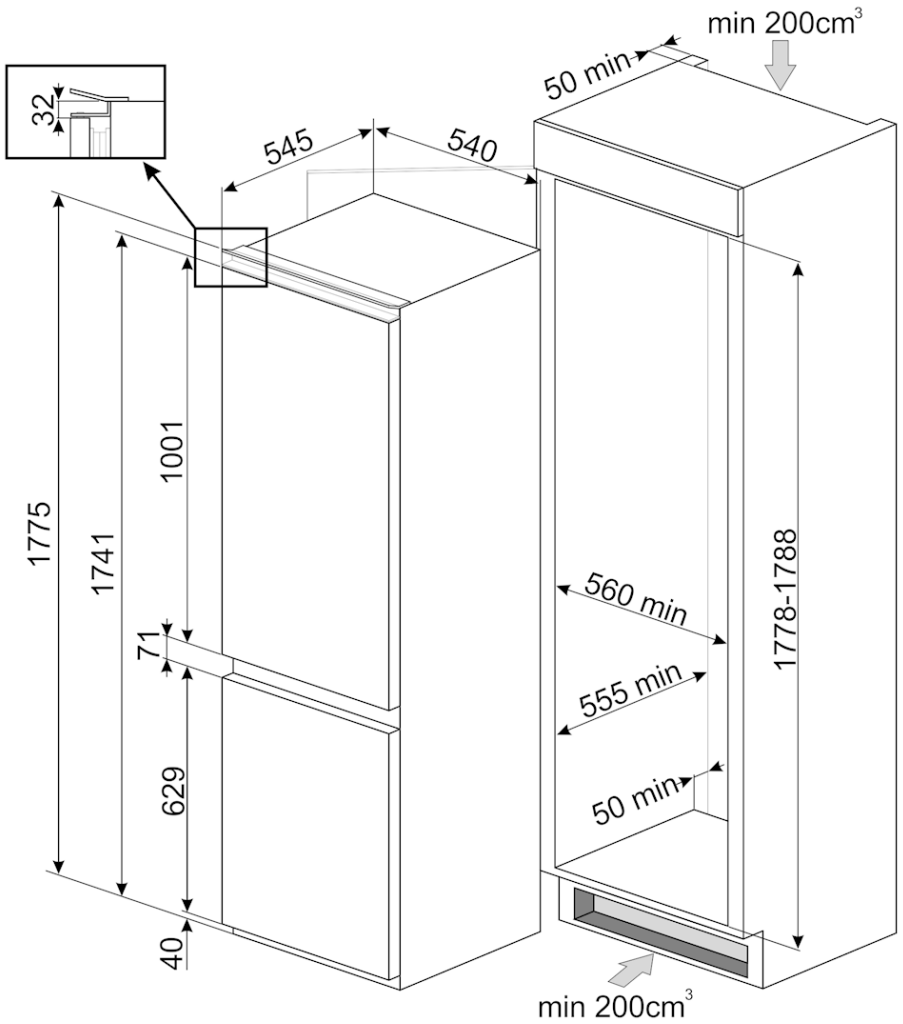
Dimensions: 1775x540x545 mm • Largeur du produit (mm): 540 mm • Largeur du produit avec les portes ouvertes au maximum: 540 mm • Hauteur du produit avec pieds: 1775 mm • Profondeur du produit sans poignée: 545 mm • Poids brut (kg): 65.800 kg • Poids net (kg): 61.000 kg