CO96GMA9

Centres de cuisson, 90x60 cm, Coloniale, Anthracite, Type de plan de cuisson: Gaz, Type de four principal: Chaleur tournante, A

TYPE

Famille: Centres de cuisson • Taille du centre de cuisson: 90x60 cm • Type d'énergie de la table de cuisson: Gaz • Nombre de fours: 1 • Type de plan de cuisson: Gaz • Type du four principal: Chaleur tournante • Système de nettoyage: Vapor Clean • Code EAN: 8017709309084

ESTHÉTIQUE

Couleur: Anthracite • Esthétique: Coloniale • Design: Standard • Matériau: Emaillé • Porte: Plein verre • Finitions du bandeau de commandes: Tôle émaillée colorée • Couleur de la table de cuisson: Anthracite • Poignée: Smeg Colonial • Couleur des manettes: Laiton antique • Dosseret: Oui • Type d'afficheur: Analogique • Type de grilles: Fonte • Type de verre: Blanc • Couleur de la poignée: Laiton antique • Manettes de commande: Smeg Colonial • Nombre de manettes: 8 • Pieds: Noir • Compartiment de rangement: Abattant

PROGRAMMES / FONCTIONS

Fonctions de cuisson traditionnelle: Statique, Chaleur brassée, Chaleur tournante, Eco, Gril moyen, Gril fort, Gril fort ventilé, Sole ventilée • Fonction de nettoyage: Vapor Clean

PROGRAMMES / FONCTIONS FOUR SECONDAIRE

OPTIONS DES TABLES DE CUISSON

OPTIONS FOUR PRINCIPAL

Programmateur/Minuteur: Oui • Signal sonore fin de cuisson: Oui • Température minimum: 40 °C • Température maximum: 260 °C

CARACTÉRISTIQUES TECHNIQUES TABLE DE CUISSON

Nombre total de foyers: 6 • Position 1er foyer: Avant gauche • Position 2ème foyer: Arrière gauche • Position 3ème foyer: Avant central • Position 4ème foyer: Arrière central • Position 5ème foyer: Arrière droit • Position 6ème foyer: Avant droit • Type 1er foyer: Gaz - Ultra-rapide • Type 2ème foyer: Gaz - Semi rapide • Type 3ème foyer: Gaz - Rapide • Type 4ème foyer: Gaz - Auxiliaire • Type 5ème foyer: Gaz - Semi rapide • Type 6ème foyer: Gaz - Auxiliaire • Puissance 1er foyer: 3.50 kW • Puissance 2ème foyer: 1.80 kW • Puissance 3ème foyer: 2.90 kW • Puissance 4ème foyer: 1.00 kW • Puissance 5ème foyer: 1.80 kW • Puissance 6ème foyer: 1.00 kW • Type de brûleur gaz: Standard • Chapeaux de brûleurs gaz: Emaillés noir mat • Allumage intégré aux manettes: Oui • Thermocouple: Oui

CARACTÉRISTIQUES TECHNIQUES FOUR PRINCIPAL

Volume net de la cavité: 115 l • Capacité brute (litres): 129 l • Matériau de la cavité: Email Ever Clean • Nombre de niveaux de cuisson: 5 • Type de niveaux de cuisson: Supports en métal • Nombre de lampes: 2 • Type d'éclairage: Halogène • Puissance de l'éclairage: 40 W • Nombre de turbines: 2 • Options de programmation de la durée de cuisson: Fin de cuisson • Type d'ouverture de la porte: Abattante • Eclairage à l'ouverture de la porte: Oui • Porte démontable: Oui • Porte intérieure plein verre: Oui • Vitre intérieure démontable: Oui • Nombre de vitres de la porte du four: 2 • Nombre de vitres thermo-réfléchissantes de la porte: 1 • Thermostat de sécurité: Oui • Système de refroidissement: Tangentiel • Type de gril: Electrique • Puissance résistance gril: 1700 W • Puissance résistance gril fort: 2700 W • Puissance résistance sole: 1200 W • Puissance résistance voûte: 1000 W • Puissance résistance circulaire: 2 x 1550 W • Contrôle de température: Electromécanique

CARACTÉRISTIQUES TECHNIQUES FOUR SECONDAIRE

CARACTÉRISTIQUES TECHNIQUES TROISIÈME FOUR

PERFORMANCE / ETIQUETTE ENERGÉTIQUE

Classe d'efficacité énergétique première cavité: A • Consommation d'énergie par cycle en mode chaleur tournante première cavité: 3.53 MJ • Consommation d'énergie en convection forcée: 0.98 KWh • Consommation d'énergie par cycle en convection naturelle: 4.36 MJ • Consommation d'énergie en convection naturelle: 1.21 KWh

RACCORDEMENT ÉLECTRIQUE

Puissance nominale électrique: 3200 W • Tension (V): 220-240 V • Tension (V): 380-415 V • Fréquence (Hz): 50/60 Hz • Longueur du câble d'alimentation (cm): 120 cm

RACCORDEMENT GAZ

Puissance nominale gaz: 11900 W • Type de gaz: G20 Gaz naturel

INFORMATIONS LOGISTIQUES

Largeur du produit (mm): 600 mm • Hauteur du produit (mm): 900 mm • Profondeur du produit (mm): 600 mm • Poids brut (kg): 81.600 kg • Poids net (kg): 71.500 kg

PLUS UTILISÉ

ACCESSOIRES INCLUS

Injecteurs gaz fournis: G30 GPL Gaz liquide

ACCESSOIRES INCLUS FOUR PRINCIPAL

Grille intégrée au lèchefrite: 1Grille avec arrêt arrière et latéral: 1Lèchefrite profond 40 mm: 1

OPTIONAL

GTT: Rails télescopiques, Fours, Centres de cuissonGTP: Rails télescopiques, Fours, Centres de cuissonPRTX: Pierre à pizza, Fours, Centres de cuissonPPR2: Pierre à pizza, Fours, Centres de cuissonPPR9: Pierre à pizza, Fours, Centres de cuissonPALPZ: Spatule à pizza, Fours, Centres de cuissonBG6090-1: Grille viande, Centres de cuissonPPX6090-1: Plaque teppan yaki, Centres de cuissonKIT90X9-1: Crédence, Centres de cuissonKIT90N9: Crédence, Centres de cuissonKITH900BG91: Plinthe, Centres de cuissonKITPDQ: Kit pieds, Centres de cuissonKITH95: Kit pieds, Centres de cuisson

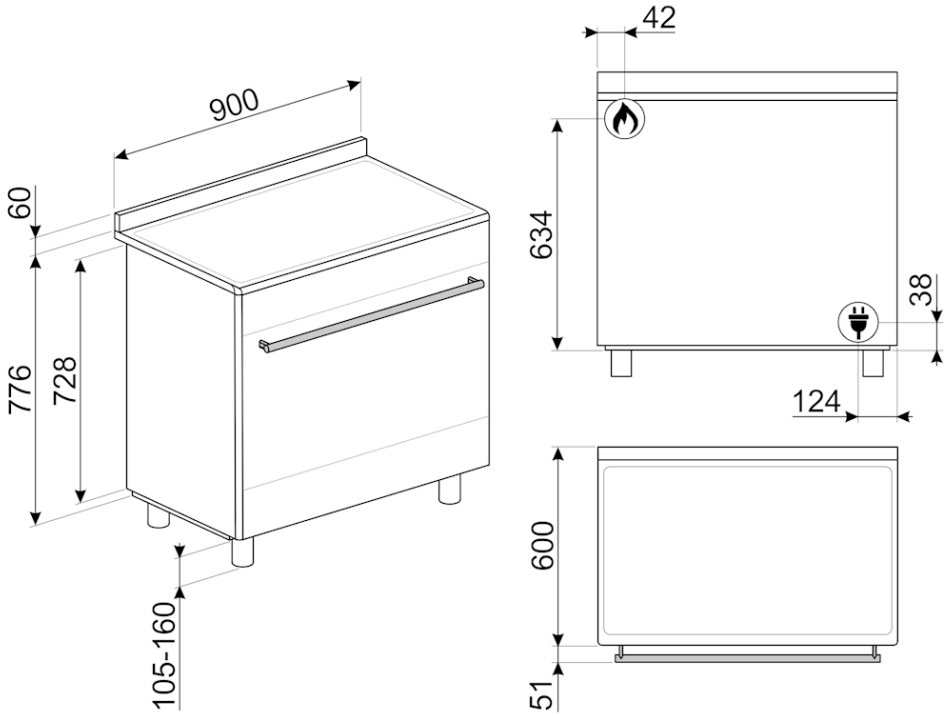
900
60
776
728
105-160
42
634
38
124
600
51