CVI621NR3

Cave à vin, Dolce Stil Novo, Encastrable, Position des charnières: Droite, Noir, 21, F

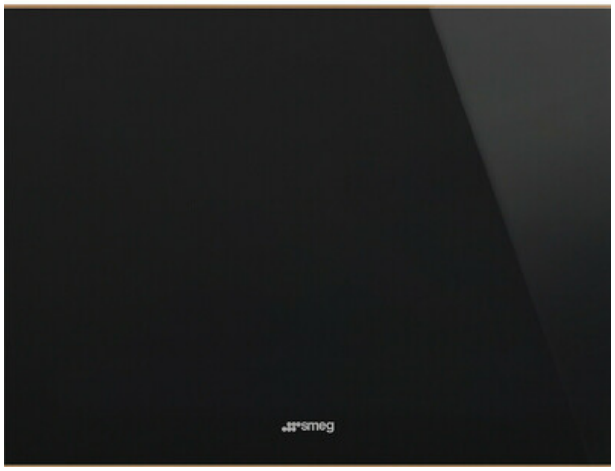

TYPE

Famille: Cave à vin • Installation: Encastrable • Niche d'encastrement: 45 cm • Type de refroidissement: Froid brassé • Dégivrage: Automatique • Type de charnières: Standard • Position des charnières: Droite • Porte réversible: Oui • Code EAN: 8017709318604

ESTHÉTIQUE

Couleur: Noir • Finition: Brillant • Esthétique: Dolce Stil Novo • Couleur du verre: Noir • Type de verre: Noir Eclipse • Porte: Tout verre • Type d'ouverture de la porte: Avec système push pull • Finitions: Cuivre • Matériau des parois latérales: Tôle

AMÉNAGEMENT COMPARTIMENT CAVE À VIN

Capacité maximale de stockage (bouteilles 0,75 lt): 21 • Nombre d'étagères extractibles: 2 • Nombre d'étagères fixes: 1 • Matériau des étagères: Bois • Etagères extractibles montées sur rails télescopiques: Oui • Type d'éclairage interne: LED • Filtre à air: A charbon actif

COMPARTIMENT CONVERTIBLE / CONGÉLATEUR

COMMANDES ET FONCTIONS

Commandes: Internes, dans la cave à vin • Réglage commandes: Touches sensitives • Type d'afficheur: LED • Indicateur fonctionnement: Oui • Fonctions de l'afficheur: Alarme température, Indication température • Alarme porte ouverte: Oui • Ventilation activable en mode continu: Oui • Eclairage activable en mode continu: Temporisée • Sécurité enfants: Oui • Alarme température: Oui

TECH

Vitre de la porte avec protection UV: Oui • Zones à température réglable: 1 • Systèmes de refroidissement indépendants: 1 • Nombre vitres porte: 2 • Plage de température: 5-20 °C • Résistance intégrée: Oui • Type de contrôle de la température: Electronique • Nombre de compresseurs: 1 • Type de compresseur: Anti-vibrations • Panneau métallique à l'arrière: Métallique

PERFORMANCE / ETIQUETTE ÉNERGÉTIQUE - REG. 2019

Consommation d'énergie annuelle: 100 kWh/a • Classe énergétique: F • Classe d'émissions acoustiques dans l'air: C • Volume net total: 56 l • Somme des volumes du (des) compartiment(s) Extra Fresh et du (des) compartiment(s) frais: 56 l • Classe climatique: SN, N, ST • EEI: 124 %

RACCORDEMENT ÉLECTRIQUE

Puissance nominale électrique (W): 40 W • Tension (V): 220-240 V • Fréquence (Hz): 50 Hz • Longueur du câble d'alimentation (cm): 150 cm

EGALEMENT DISPONIBLE

INFORMATIONS LOGISTIQUES

Dimensions du produit (mm): 457x596x560 • Largeur du produit: 596 mm • Largeur du produit avec les portes ouvertes au maximum: 607 mm • Profondeur du produit sans poignée: 560 mm • Hauteur du produit avec pieds: 457 mm • Poids net (kg): 29.000 kg • Poids brut (kg): 33.000 kg

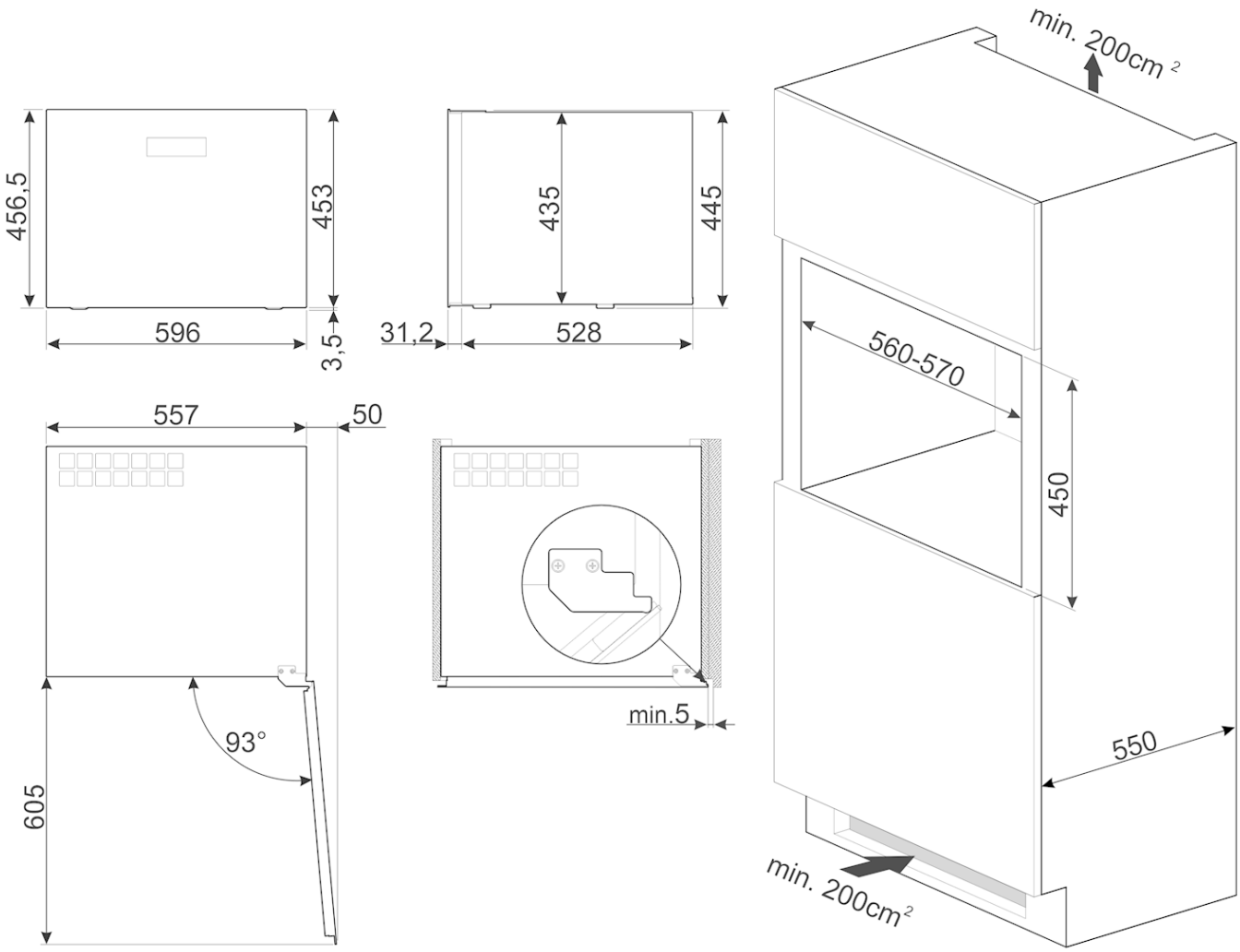
456,5
453
596
3,5
435
445
31,2
528
557
50
93°
605
min.5
min. 200cm²
560-570
450
550
min. 200cm²