GAGGENAU

Gaggenau
CX492111
TABLE INDUC. FULLZONE 90CM TFT C.INOX HC

Version antérieure:
CX492110

Version ultérieure:

Code EAN:
4242006294816

gamme distribuée:
FPG

Série 400, Table à induction, 90 cm

CX492111

- Une seule grande surface de cuisson
- Emplacement libre des casseroles
- Toutes les tailles et formes de casseroles peuvent être utilisées
- Ecran TFT offre une gestion intuitive de toutes les fonctions
- Fonction Sensor de cuisson pour le contrôle de la température dans les casseroles
- Fonction Cuisson Professionnelle
- Puissance max. restituée pour gros récipients jusqu'à 5.5 kW
- Cadre en inox massif d'une épaisseur de 3 mm travaillé avec une grande précision
- Peut être installé sur le plan de travail avec cadre apparent ou à fleur de plan
- Se combine parfaitement avec les Vario de la Série 400

Zones de cuisson
- Une seule grande surface de cuisson de 3200 cm².
- Jusqu'à 6 récipients peuvent être utilisés simultanément sur la table de cuisson.

Bandeau de commande
- Ecran TFT couleur pour une gestion intuitive des fonctions avec affichage des opérations.
- Contrôle électronique avec 17 de cuisson.

Caractéristiques
- Fonction Sensor de cuisson.
- Fonction Cuisson Professionnelle.
- Fonction Cuisson Dynamique.
- Fonction Teppan Yaki.
- Fonction Booster pour casseroles.
- Fonction Booster pour poêles.
- Fonction Maintien au chaud.
- Détection individuelle des récipients.
- Minuterie coupe-circuit pour chaque récipient.
- Chronomètre.
- Minuterie indépendante.
- Touche info avec conseils d'utilisation.
- Régulateur d'énergie.
- Contrôle de la ventilation basée sur le réglage de la table de cuisson (avec la hotte compatible).
- Module WIFI intégré pour les services mode Digital (Home Connect).
- La disponibilité de la fonction Home Connect dépend de la fonctionnalité des services Home Connect dans le pays respectif. Les services Home Connect ne sont pas disponibles dans tous les pays. Plus d'informations sur: www.home-connect.com.

Sécurité
- Interrupteur principal.

Accessoires intégrés

1 x sonde de température sans corde

Accessoires en option

- CA051300 TEPPAN YAKI POUR TABLE FLEXINDUCTION
- CA060300 SENSOR DE CUISSON PR TABLE FLEXINDUCTION
- GN232110 TEPPAN YAKI GN 1/1 POUR CX 480
- GN232230 TEPPAN YAKI GN 2/3 POUR CX 480

Autres couleurs disponibles

Données techniques

Caractéristiques
Appellation produit/famille : Foyer en vitrocéramique
Type de construction : Intégrable
Source d'énergie : Électricité
Nombre de foyers pouvant être utilisés simultanément : 6
Niche d'encastrement (mm) : 65 x 887-887 x 492-492
Largeur appareil (mm) : 908
Dimensions du produit (mm) : 65 x 908 x 520
Dimensions du produit emballé (mm) : 152 x 1081 x 636
Poids net (kg) : 31,323
Poids brut (kg) : 33,5
Témoin de chaleur résiduelle : Indépendant
Emplacement du bandeau de commande : Devant de la table
Couleur de la surface : Acier inox, Noir
Couleur du cadre : Acier inox
Certificats de conformité : AENOR, CE
Longueur du cordon électrique (cm) : 150
Code EAN : 4242006294816
Puissance maximum de raccordement (W) : 7400
Tension (V) : 220-240
Fréquence (Hz) : 50-60

GAGGENAU

Série 400, Table à induction, 90 cm
CX492111

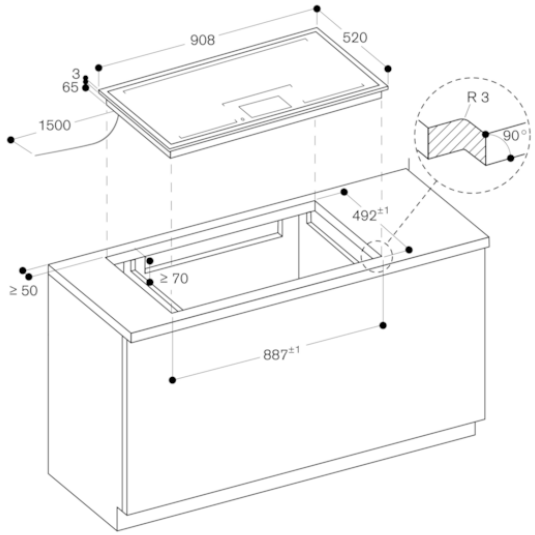

mesures en mm

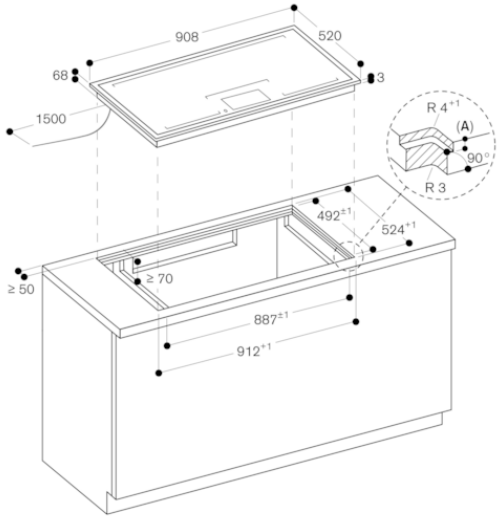

A : 3,5-0,5

Mesures en mm

Coupe longitudinale

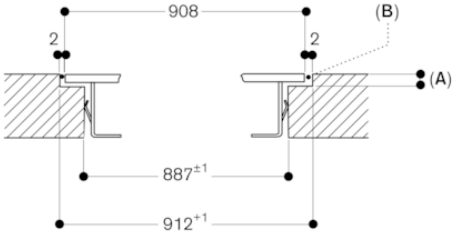

A : 3,5-0,5
B : Remplissage avec du silicone

Mesures en mm

Vue de dessus

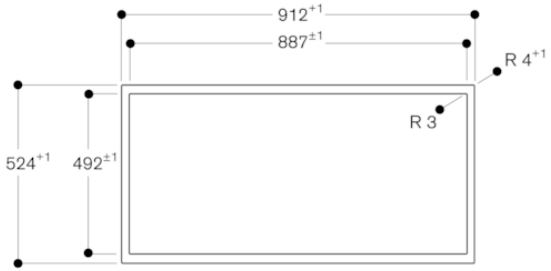

Mesures en mm

Coupe transversale

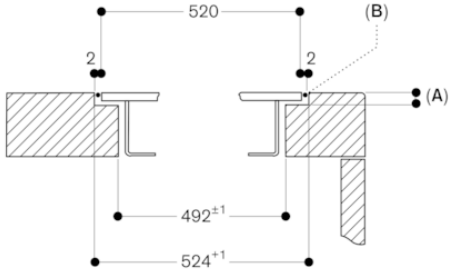

A : 3,5-0,5
B : Remplissage avec du silicone

Mesures en mm