A Efficient Silent Drive A

Neff
D46ED52X1
HOTTE TELESCOPIQUE 60CM
750M3/H B METAL

Version antérieure:
D46ED52X0

Version ultérieure:

Code EAN:
4242004251125

gamme distribuée:

N 50, Hotte télescopique, 60 cm, Argent métallisé

D46ED52X1

Design
- Argent métallisé
- Bandeau de finition en option

Puissance
- Fonctionnement en mode évacuation ou recyclage
- EfficientSilentDrive : Moteur à induction basse consommation
- Touches, avec variateur de puissance à 4 vitesses dont 1 intensive
- Niveau sonore (min/max) en fonctionnement normal : 41/53 dB
- Débit d'air en évacuation selon la norme DIN/EN 61591
  fonctionnement normal : 399 m³/h
  position intensive : 728 m³/h

Confort/Sécurité
- Eclairage LED 2 x 3 W
- Positions intensives avec retour automatique au bout de 6 minutes
- Fonction arrêt différé de 10 minutes après la cuisson
- 2 filtres à graisse métallique lavable au lave-vaisselle

Données techniques
- Classe d'efficacité énergétique A* sur une échelle allant de A+++ à D
- Consommation énergétique moyenne : 37.9 kWh/an*
- Classe d'efficacité ventilateur : B*
- Classe d'efficacité éclairage : A*
- Classe d'efficacité filtre à graisse : B*
- Puissance de raccordement : 144 W
- Câble de raccordement avec prise : 1.75 m
- Température de couleur : 3500 K
- Intensité lumineuse : 294 lux

Conformément au règlement délégué européen No 65/2014

Accessoires intégrés

Accessoires en option

- Z51IXB1X6 FILTRE A CHARBON CLEANAIR PLUS
- Z51IXC1X6 MODULE DE RECYCLAGE CLEANAIR PLUS
- Z54TC02X0 FILTRE A CHARBON ACTIF
- Z54TH60N1 BANDEAU FINITION INOX
- Z54TL60X0 CADRE D'ABAISSEMENT
- Z54TS02X0 KIT DE RECYCLAGE

Autres couleurs disponibles

Données techniques

Caractéristiques
Typologie : Extraction
Certificats de conformité : CE, Eurasian, VDE
Longueur du cordon électrique (cm) : 175
Niche d'encastrement (mm) : 385mm x 524.0mm x 290mm
Ecart min. par rapp. foyer él. : 430
Ecart min. par rapp. foyer gaz : 650
Poids net (kg) : 10,413
Type de commandes : Electronique
Débit d'air maximum en évacuation (m³/h) : 399
Débit de l'aspiration en Recyclage d'air position turbo : 483.0
Débit maximum d'aspiration en recyclage d'air : 295
Débit d'air position intensive en évacuation (m³/h) : 728
Nombre de lampes : 2
Niveau sonore (dB(A) re 1 pW) : 53
Diamètre du réducteurd'évacuation d'air : 120 / 150
Matériau du filtre à graisses : Inox résistant au lave-vaisselle
Code EAN : 4242004251125
Puissance de raccordement (W) : 144
Intensité (A) : 10
Tension (V) : 220-240
Fréquence (Hz) : 50; 60
Type de prise : Fiche cont.terre/Gard.filter.
Type de montage : Encastrable

N 50, Hotte télescopique, 60 cm, Argent métallisé
D46ED52X1

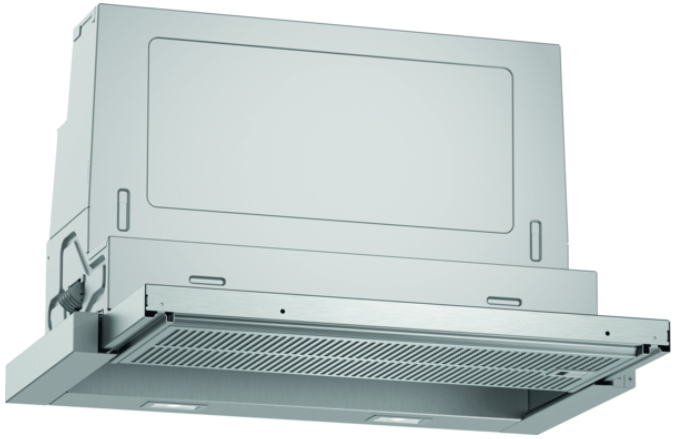

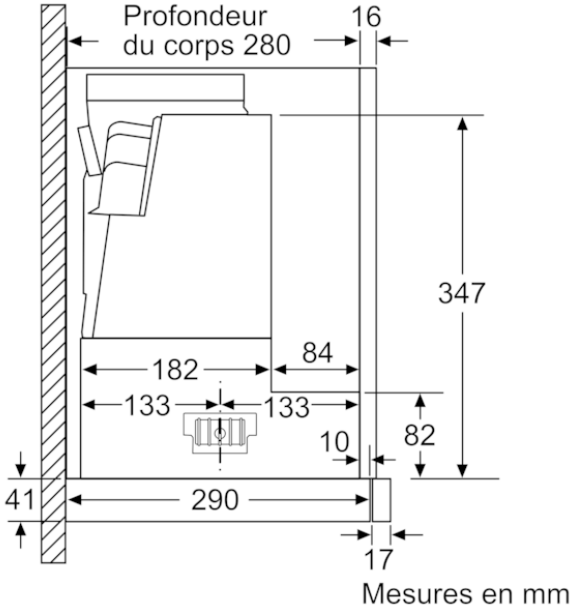

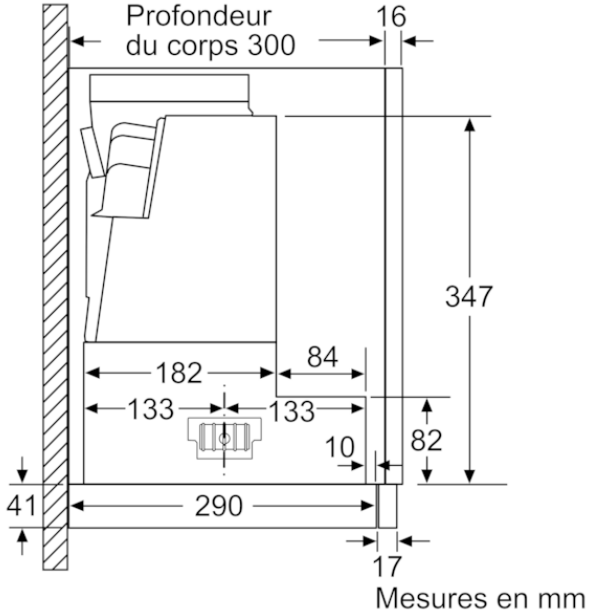

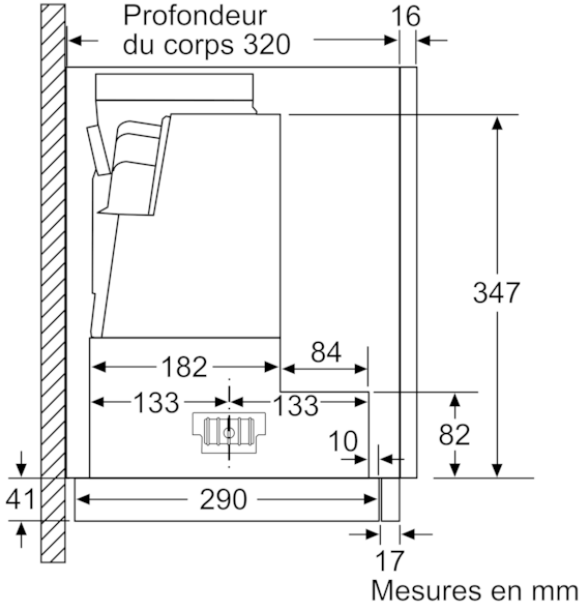

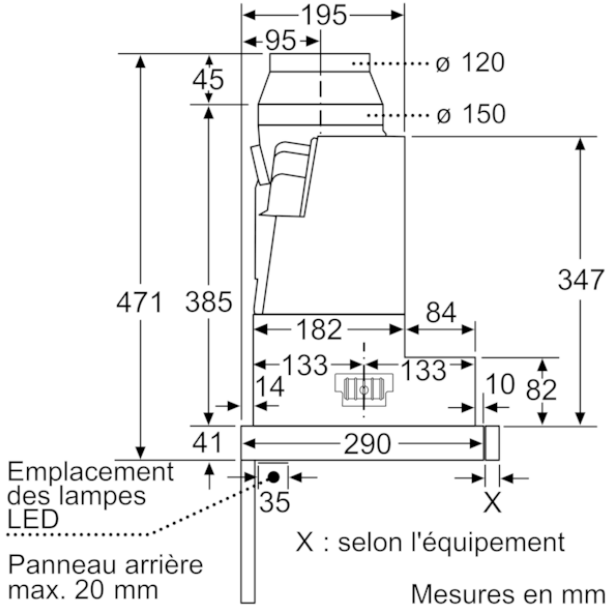

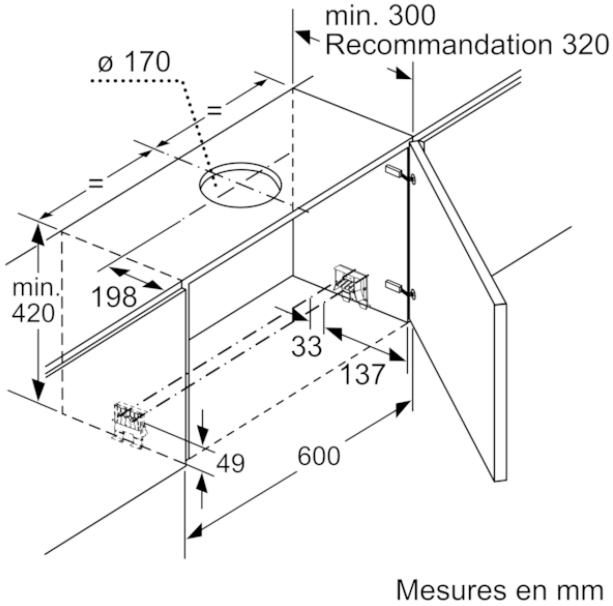

N 50, Hotte télescopique, 60 cm, Argent métallisé
D46ED52X1

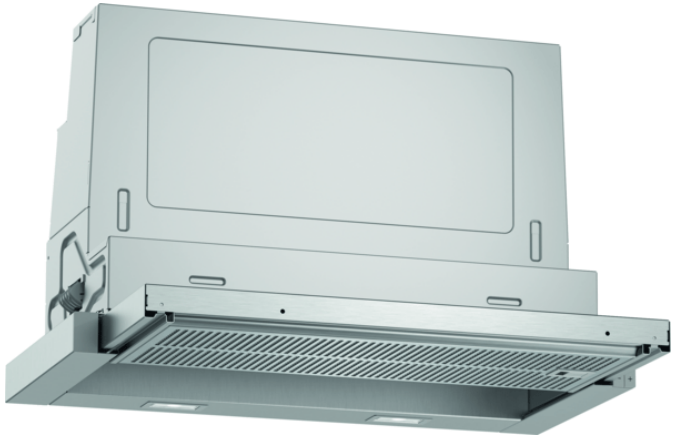

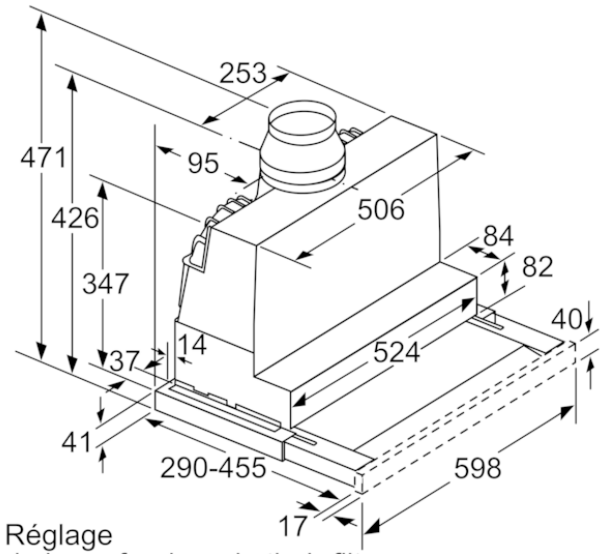

Réglage
de la profondeur du tiroir-filtre
possible jusqu'à 29 mm

Mesures en mm

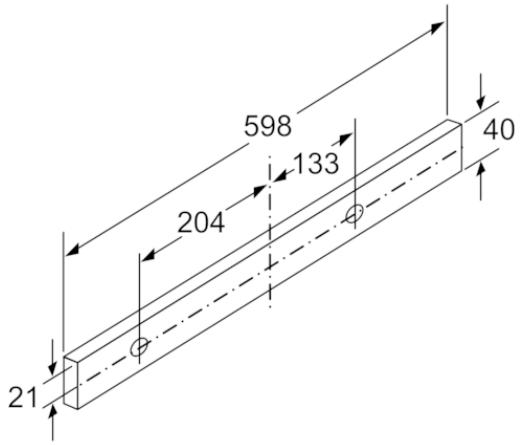

Mesures en mm