N 70, Hotte design intégré, 60 cm, Noir avec finition en verre
D65XAM2S0

PASSIONNÉMENT CUISINE DEPUIS 1877

B

Hotte box intégrée - une intégration parfaite avec un espace de rangement idéal pour les petits ustensils ou épices.

- √ Forte puissance d'extraction: garantit une bonne visibilité en cuisine grâce à l'efficacité du moteur.
- √ Position intensive : augmente l'intensité d'aspiration en cas de fumées denses.
- √ silence – La qualité de nos moteurs assure une expérience culinaire silencieuse et apaisée.
- √ Éclairage LED : une idée lumineuse pour cuisiner.

Équipement

Données techniques

Typologie : Built-in/Built-under
Certificats de conformité : CE, VDE
Longueur du cordon électrique : 130 cm
Niche d'encastrement : 340mm x 560.0mm x 300mm mm
Hauteur du produit, sans cheminée : 60 mm
Ecart minimal avec la table de cuisson électrique : 430 mm
Ecart minimal avec la table de cuisson gaz : 650 mm
Poids net : 11,8 kg
Type de commandes : Electronique
Nombre de vitesses : 3 vitesses + 1 intensif
Débit d'air maximum en évacuation : 460 m^3/h
Débit de l'aspiration en Recyclage d'air position turbo : 652 m^3/h
Débit maximum d'aspiration en recyclage d'air : 451 m^3/h
Débit d'air position intensive en évacuation : 749 m^3/h
Nombre de lampes : 2
Niveau sonore : 63 dB(A) re 1 pW
Diamètre du réducteurd'évacuation d'air : 120 / 150 mm
Matériau du filtre à graisses : Inox résistant au lave-vaisselle
Code EAN : 4242004260073
Puissance de raccordement : 256 W
Tension : 220-240 V
Fréquence : 50 Hz
Type de prise : Fiche cont.terre/Gard.fil ter.
Type de montage : Encastrable

4 242004 260073

Accessoires en option

Z51IBB6X4	FILTRE A CHARBON CLEANAIR
Z51IBI6X4	KIT DE RECYCLAGE CLEANAIR
Z51IBK1S1	EXTENSION DE CHEMINEE 450-854 MM
Z51IBN1S1	EXTENSION DE CHEMINEE 187-360 MM
Z51ITD1X1	KIT DE RECYCLAGE REGENERANT LONGUE DUREE
Z51IXB1X6	FILTRE A CHARBON CLEANAIR PLUS
Z51IXC1X6	MODULE DE RECYCLAGE CLEANAIR PLUS

N 70, Hotte design intégré, 60 cm, Noir avec finition en verre

D65XAM2S0

COOKING PASSION SINCE 1877

Équipement

Design

- Hotte box intégrée de 60 cm
- Noir avec panneau en verre

Puissance

- Fonctionnement en mode évacuation ou recyclage
- Touches, avec variateur de puissance à 4 vitesses dont 1 intensive
- Niveau sonore (min/max) en fonctionnement normal : 50/63 dB
- Débit d'air en évacuation selon la norme DIN/EN 61591
  fonctionnement normal :460m³/h
  position intensive :749 m³/h

Confort/Sécurité

- Eclairage LED 2 x 2 W
- Eclairage Softlight®
- Le ventilateur et la lumière s'allument et s'éteignent automatiquement en ouvrant et en fermant le panneau de verre
- La lumière peut également être gérée individuellement
- Commande touchControl avec Affichage LED
- Panneau en verre avec contrôle tactile pour un fonctionnement facile et une meilleure capture de la vapeur
- Conception compacte offrant des possibilités de rangement supplémentaires : jusqu'à 10 kg par côté
- Positions intensives avec retour automatique au bout de 6 minutes
- 2 filtre(s) à graisse métallique(s) lavable au lave-vaisselle

Données techniques

- Classe d'efficacité énergétique B* sur une échelle allant de A+++ à D
- Consommation énergétique moyenne : 62.7 kWh/an*
- Classe d'efficacité ventilateur : B*
- Classe d'efficacité éclairage : A*
- Classe d'efficacité filtre à graisse : B*
- Câble de raccordement avec prise : 1.3 m
- Puissance de raccordement : 256 W
- Intensité lumineuse : 451 lux
- Température de couleur : 3500 K

Informations sur l'installation

- Installation compatible avec des meubles sans fond
- Comprend une protection contre les rayures et salissures pour l'espace de rangement
- Comprend des entretoises pour l'installation dans un meuble d'une profondeur maximale de 360 mm
- Diamètre d'évacuation recommandé Ø 150 mm (Ø 120 mm livré avec l'appareil)
- Pour une installation dans des meubles plus hauts, des extensions de cheminée décoratives sont disponibles comme accessoires en option

**Conformément au règlement délégué européen No 65/2014*

N 70, Hotte design intégré, 60 cm, Noir avec finition en verre

D65XAM2S0

COOKING PASSION SINCE 1877
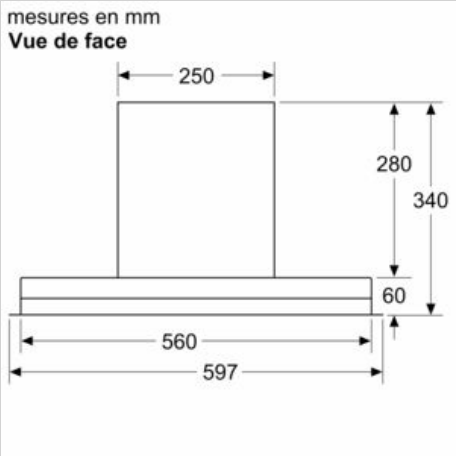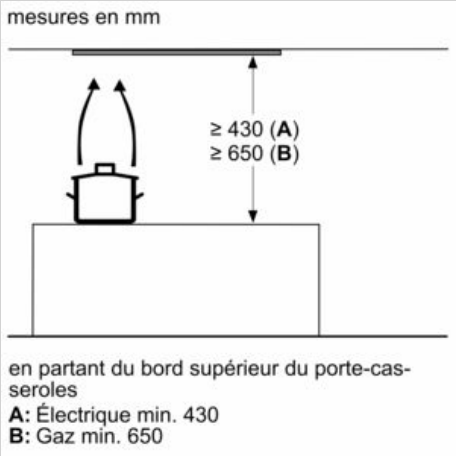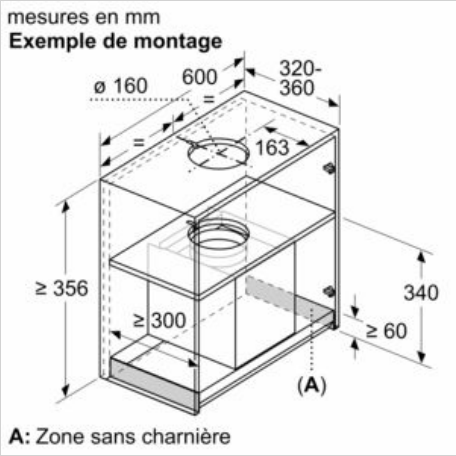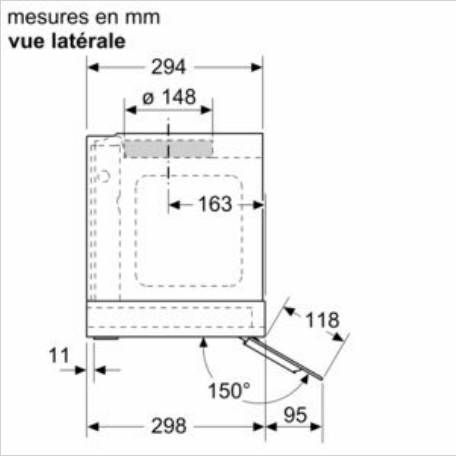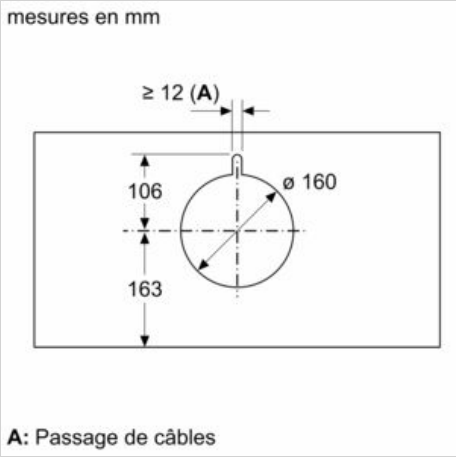
Cotes