A Efficient Silent Drive A

Neff
D95IKP1S0
HOTTE MUR INCL VERRE 90CM
714M3/H A NOIR

Version antérieure:

Version ultérieure:

Code EAN:
4242004210238

gamme distribuée:

N 70, Hotte murale, 90 cm, Noir avec finition en verre

D95IKP1S0

Design :
- Hotte inclinée

Puissance :
- EfficientSilentDrive : Moteur à induction basse consommation
- Fonctionnement en mode évacuation ou recyclage
- En mode recyclage, installation sans cheminée possible
- Un kit de recyclage est indispensable pour toute installation en mode recyclage
- Commande touchControl, 5 vitesses dont 2 intensives
- Débit d'air en évacuation selon la norme DIN/EN 61591
  fonctionnement normal : 431 m³/h
  position intensive : 714 m³/h
- Niveau sonore (min/max) en fonctionnement normal : 45/53 dB

Confort/Sécurité :
- Eclairage LED 4 x 3 W
- Eclairage Softlight®
- Fonction arrêt différé de 10 minutes après la cuisson
- Aspiration périmétrale
- Positions intensives avec retour automatique au bout de 6 minutes
- Fonction réduction du niveau sonore
- Montage facile
- Position PowerBoost
- Fonction ventilation par intermittence pour purifier l'air
- Classe d'efficacité énergétique A* sur une échelle allant de A+++ à D
- Consommation énergétique moyenne : 34.6 kWh/an*
- Classe d'efficacité ventilateur : A*
- Classe d'efficacité éclairage : A*
- Classe d'efficacité filtre à graisse : B*
- Protège filtre en verre
- 2 filtres à graisse métallique lavable au lave-vaisselle
- Témoin de saturation du filtre métallique et à charbon actif

Données techniques :
- Câble de raccordement avec prise : 1.3 m
- Puissance de raccordement : 143 W
- Intensité lumineuse : 238 lux
- Température de couleur : 3500 K

Conformément au règlement délégué européen No 65/2014

Accessoires intégrés

Accessoires en option

- Z50XXP0X0 FILTRE A CHARBON LONGUE DUREE
- Z51AII1X6 KIT DE RECYCLAGE CLEANAIR PLUS
- Z51AIR0X0 KIT DE RECYCLAGE REGEN SS CHEMIN
- Z51AIS0X0 KIT DE RECYCLAGE LONGUE DUREE
- Z51AIV1X6 KIT DE RECYCLAGE CLEANAIR+ (SS CHEMINEE)
- Z51AXC1N6 MODULE DE RECYCLAGE CLEANAIR PLUS
- Z51AXK0N0 EXTENSION DE CHEMINEE 1000 MM
- Z51AXL0N0 EXTENSION DE CHEMINEE 1500 MM
- Z53XXB1X6 FILTRE A CHARBON CLEANAIR PLUS

Autres couleurs disponibles

Données techniques

Caractéristiques
Typologie : Chimney
Certificats de conformité : CE, VDE
Longueur du cordon électrique (cm) : 130
Hauteur du produit, sans cheminée : 323
Ecart min. par rapp. foyer él. : 450
Ecart min. par rapp. foyer gaz : 600
Poids net (kg) : 24,751
Type de commandes : Electronique
Nombre de vitesses : 3 puissances + 2 intensif
Débit d'air maximum en évacuation (m³/h) : 431
Débit de l'aspiration en Recyclage d'air position turbo : 632.0
Débit maximum d'aspiration en recyclage d'air : 410
Débit d'air position intensive en évacuation (m³/h) : 714
Nombre de lampes : 2
Niveau sonore (dB(A) re 1 pW) : 53
Diamètre du réducteurd'évacuation d'air : 120 / 150
Matériau du filtre à graisses : Washable aluminium
Code EAN : 4242004210238
Puissance de raccordement (W) : 143
Intensité (A) : 10
Tension (V) : 220-240
Fréquence (Hz) : 60; 50
Type de prise : Fiche cont.terre/Gard.filter.
Type de montage : Wall-mounted

N 70, Hotte murale, 90 cm, Noir avec finition en verre

D95IKP1S0

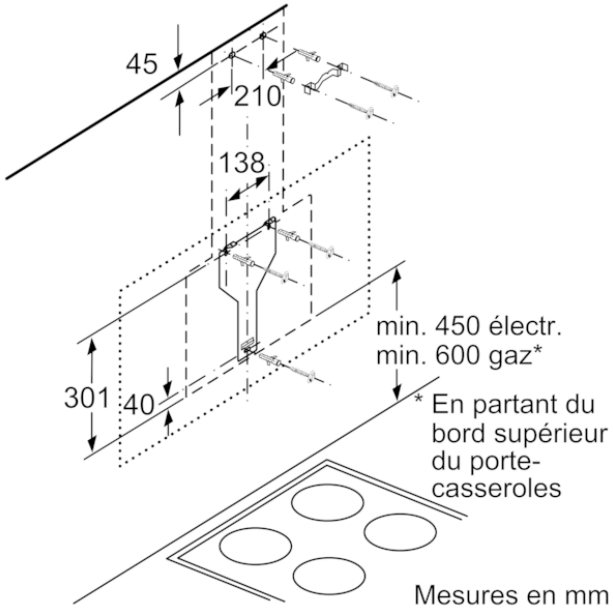

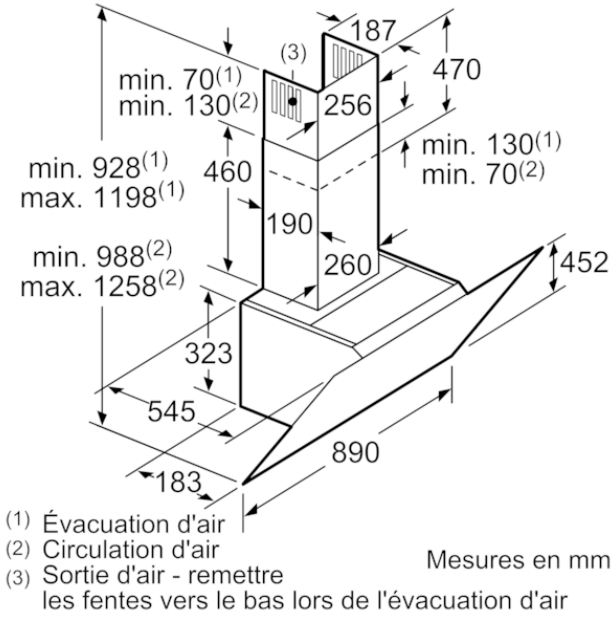

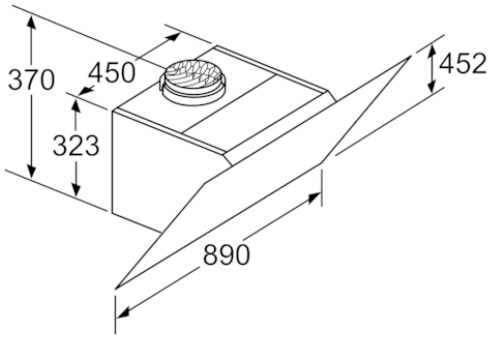

Appareil en mode circulation d'air
sans canal
set circulation d'air requis

Mesures en mm

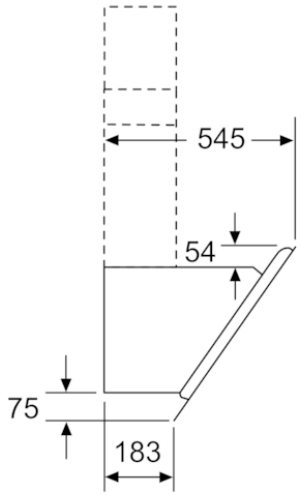

Mesures en mm

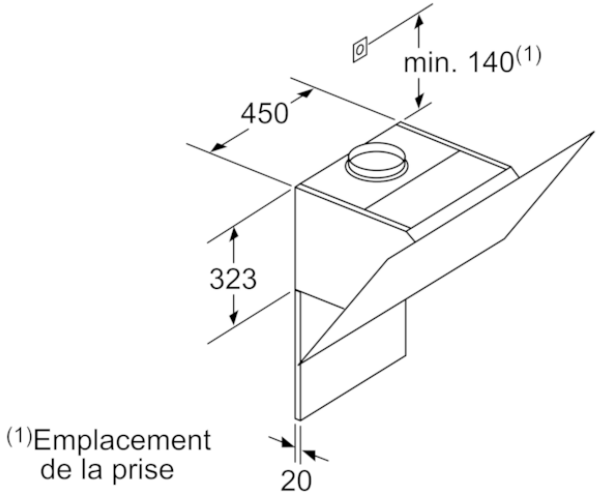

Respecter l'épaisseur maximale
de la paroi arrière.

Mesures en mm

N 70, Hotte murale, 90 cm, Noir avec finition en verre
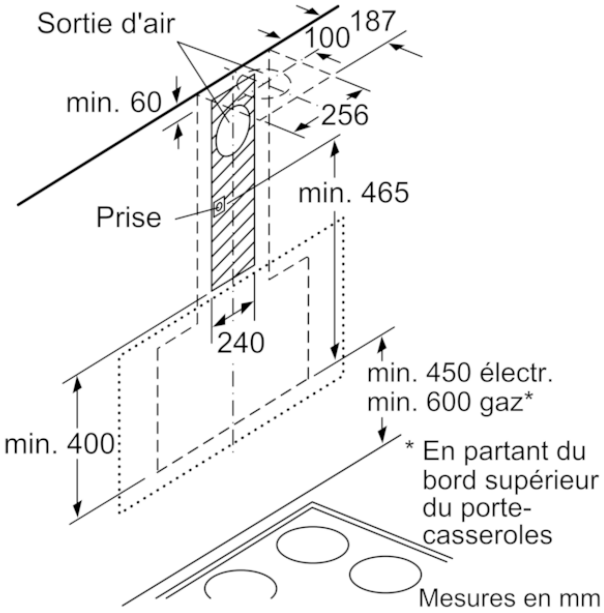
D95IKP1S0