Autres couleurs disponibles

DF270101F
Tout intégrable
Hauteur 81.5 cm

Accessoires intégrés

1 x diffuseur multijet pour grands plats.

Accessoires en option

DA041160
Tiroir à couverts avec rails qui permettent de coulisser facilement

DA042030
Accessoire pour couverts en argent, pour tous les lave-vaisselle

Installation Accessories

GZ010011
Rallonge pour l'arrivée et l'évacuation d'eau (longueur 2 m).

DF270101F
Lave-vaisselle Série 200
Tout intégrable
Hauteur 81.5 cm
Porte à coulisse

A↑G B

Protection optimale des verres délicats grâce à un séchage à basse température avec Zéolite, à la conception du panier et au système d'adoucissement intelligent de l'eau
6 programmes avec aqua sensor et 3 options, dont Power pour lavage et séchage à partir de 57 minutes et Intensif pour un lavage particulièrement minutieux dans le panier inférieur.
Système de paniers flexibles avec rails pour coulissement facile sur tous les niveaux
Eclairage intérieur lumineux
Système d'ouverture de porte Push-to-open pour une intégration parfaite dans les meubles de cuisine sans poignées
Porte à coulisse pour une hauteur de plinthe réduite à partir de 50 mm
Info-Light latéral
Très silencieux : 43 DB

Bandeau de commande

Display TFT avec indication du temps restant ou de l'heure de fin de programme, indicateur du manque de sel ou de liquide de rinçage, voyant de contrôle de l'arrivée d'eau.
Commandes par touches sensitives.
Réduction flexible de la durée du cycle, même durant le fonctionnement d'un cycle.
Assistant de séchage pour une ouverture optionnelle de la porte à la fin du programme.
Fonction de personnalisation permettant de mémoriser les combinaisons personnelles de programmes.
Touche info avec conseils d'utilisation.
Départ différé jusqu'à 24 heures.
Signal visuel et acoustique de fin de programme.
Info-Light latéral.

Caractéristiques techniques

Eclairage intérieur lumineux.
Protection des verres grâce à la Zéolite.
Aqua sensor : optimise les consommations selon le degré de salissure.
Sensor de charge.
Détection automatique des détergents combinés.
Régénération électronique.
Échangeur thermique.
Chauffe-eau sous cuve.
Triple système de filtrage, autonettoyant.
Système fermeture douce.
Aquastop.

Fonctions numériques

Programme Assistant.
Réduction temporaire du niveau sonore.
Assistant de séchage pour une ouverture optionnelle de la porte à la fin du programme.
Module WIFI intégré pour les services mode Digital (Home Connect).
La disponibilité de la fonction Home Connect dépend de la fonctionnalité des services Home Connect dans le pays respectif. Les services Home Connect ne sont pas disponibles dans tous les pays. Plus d'informations sur: www.home-connect.com.

Programmes

6 programmes:

Caractéristiques

Classe d'efficacité énergétique	B
Consommation énergétique pour 100 cycles de programme Eco	63
Nombre maximum de couverts	12
Consommation d'eau du programme Eco en litres par cycle	9,5
Durée du programme	4:55
Émissions de bruit acoustique dans l'air	43
Classe d'émissions de bruit acoustique dans l'air	B
Type de construction	Encastrable
Hauteur avec top	0
Dimensions du produit	815 x 598 x 550
Niche d'encastrement	815-875 x 600 x 550
Profondeur porte ouverte à 90°	1150
Pieds réglables	Oui - tous depuis l'avant uniquement
Réglage maximum de la hauteur des pieds	60
Plinthe réglable	Horizontale et verticale
Poids net	45,7
Poids brut	48,0
Puissance de raccordement	2400
Intensité	10
Tension	220-240
Fréquence	50; 60
Indice de réparabilité	
Longueur du cordon électrique	175
Type de prise	Fiche cont.terre/Gard.fil ter.
Longueur du tuyau d'alimentation	165
Longueur du tuyau d'évacuation	190
Code EAN	4242006302740
Type de montage	Intégration total

Types de consommation et de connexion

2022-07-30
Page 1

3 Options:
Intensif. Power. Demi-charge.
Entretien de l'appareil.

Caractéristiques

Système de paniers flexibles avec rails pour coulissement facile sur tous les niveaux.
Panier supérieur:
Sortie totale. Zone de nettoyage supplémentaire en option grâce à l'activation de buses d'aspersion additionnelles. Rackmatic sur 3 niveaux, réglable en hauteur jusqu'à 5 cm. 6 picots rabattables. 4 étagères rabattabes pour une protection optimale des verres.
Panier inférieur:
8 picots rabattables. 2 étagères rabattables pour une protection optimale des verres. Support à verres divisible.
Panier à couverts.
Taille maximale des assiettes (panier supérieur/inférieur) pour lave-vaisselle hauteur 81,5 cm : 27/25, 24.5/27.5 ou 22/31 cm.
Capacité de 12 couverts.
Capacité maximum de 23 verres à vin.

Consommations

Classe d'efficacité énergétique B sur une échelle de A à G.
A partir de 9.5 l d'eau.
A partir de 0.626 kWh.
Niveau sonore 43 DB (re 1 pW).

Conseils d'installation

Pieds réglables en hauteur.
Retrait de socle 100 mm (voir croquis).
Réglage des pieds arrières par l'avant.
Poids de la porte jusqu'à 11 kg.
Les mesures de la porte dépendent de la hauteur de plinthe des meubles de cuisine.
Installation également possible dans meuble avec poignée. Le système Push-to-open reste actif.

Valeurs de raccordement

Puissance totale 2.0 kW - 2.4 kW.
Câble de raccordement avec prise.
Raccordement à l'eau avec raccord 3/4 ".
Possibilité de raccordement à l'eau chaude ou à l'eau froide.
Consommation Standby/Internet 2.0 W.
Durée auto-Standby/Internet 2 min.
Durée de veille 0 min.
Pour désactiver la fonction WIFI, se référer à la notice d'utilisation.

GAGGENAU

Dimensions de raccordement pour un lave-vaisselle de 60 cm de large

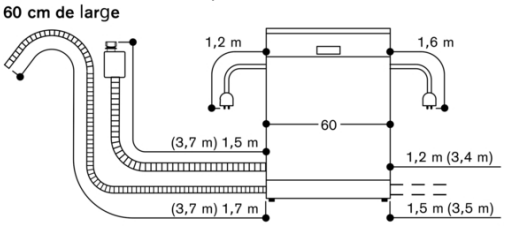

( ) Valeurs avec kit d'extension
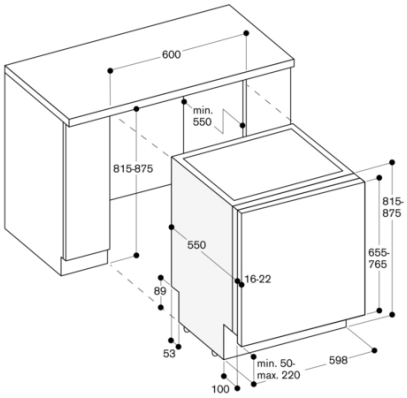
Lave-vaisselle plus haut de 81,5 cm avec charnière flexible