Autres couleurs disponibles

DF480100F
Tout intégrable
Hauteur 81.5 cm

Accessoires intégrés

1 x diffuseur multijet pour grands plats.
1 x panier à verres.

Accessoires en option

DA041160
Tiroir à couverts avec rails qui permettent de coulisser facilement

DA042030
Accessoire pour couverts en argent, pour tous les lave-vaisselle

Installation Accessories

GZ010011
Rallonge Aqua-Stop (longueur 2 m)

DF480100F
Lave-vaisselle Série 400
Tout intégrable
Hauteur 81.5 cm
Porte à coulisse

A↑G C

Protection optimale des verres délicats grâce à un séchage à basse température avec Zéolite, à la conception du panier et au système d'adoucissement intelligent de l'eau
8 programmes avec Aqua sensor et 4 options, dont Power pour un lavage et séchage à partir de 57 minutes et Intensif pour un lavage particulièrement minutieux dans le panier inférieur.
Système de paniers flexibles montés sur rails qui coulissent sans effort sur tous les niveaux et à fermeture Softclose
Eclairage parfait de l'intérieur de la cuve
Système d'ouverture de porte Push-to-open pour une intégration parfaite dans les meubles de cuisine sans poignées
Porte à coulisse pour une hauteur de plinthe réduite à partir de 50 mm
Info-Light latéral
Très silencieux : 42 DB

Bandeau de commande

Display TFT avec indication du temps restant ou de l'heure de fin de programme, indicateur du manque de sel ou de liquide de rinçage, voyant de contrôle de l'arrivée d'eau.
Commandes par touches sensitives.
Réduction flexible de la durée du cycle, même durant le fonctionnement d'un cycle.
Fonction de personnalisation permettant de mémoriser les combinaisons personnelles de programmes.
Réduction sonore temporaire (uniquement disponible via l'activation de Home Connect).
Touche info avec conseils d'utilisation.
Départ différé jusqu'à 24 heures.
Signal visuel et acoustique de fin de programme.
Info-Light latéral.

Caractéristiques techniques

Eclairage parfait de l'intérieur de la cuve.
Protection des verres grâce à la Zéolite.
Aqua sensor : optimise les consommations selon le degré de salissure.
Sensor de charge.
Détection automatique des détergents combinés.
Régénération électronique
Chauffe-eau sous cuve
Échangeur thermique.
Triple système de filtrage, autonettoyant.
Système fermeture douce.
Aquastop.
Module WIFI intégré pour les services mode Digital (Home Connect).
La disponibilité de la fonction Home Connect dépend de la fonctionnalité des services Home Connect dans le pays respectif. Les services Home Connect ne sont pas disponibles dans tous les pays. Plus d'informations sur: www.home-connect.com.

Programmes

8 programmes:
Auto 35 °C - 45 °C.
Auto 45 °C - 65 °C.
Auto 65 °C - 75 °C.

Caractéristiques

Classe d'efficacité énergétique
C

Consommation énergétique pour 100 cycles de programme Eco
73

Nombre maximum de couverts
12

Consommation d'eau du programme Eco en litres par cycle
9,5

Durée du programme
3:55

Émissions de bruit acoustique dans l'air
42

Classe d'émissions de bruit acoustique dans l'air
B

Type de construction
Encastrable

Hauteur avec top
0

Dimensions du produit
815 x 598 x 550

Niche d'encastrement
815-875 x 600 x 550

Certificats de conformité
CE, VDE

Profondeur porte ouverte à 90°
1150

Pieds réglables
Oui - tous depuis l'avant uniquement

Réglage maximum de la hauteur des pieds
60

Plinthe réglable
Horizontale et verticale

Poids net
52,276

Poids brut
54,5

Puissance de raccordement
2400

Intensité
10

Tension
220-240

Fréquence
50; 60

Longueur du cordon électrique
175

Type de prise
Fiche cont.terre/Gard.fil ter.

Longueur du tuyau d'alimentation
165

Longueur du tuyau d'évacuation
190

Code EAN
4242006291136

Type de montage
Intégration total

Types de consommation et de connexion

2021-10-21
Page 1

4 options:
Intensif.
Power.
Demi-charge.
Hygiène.
Entretien de l'appareil.

Caractéristiques

Système de paniers flexibles montés sur rails qui coulissent sans effort sur tous les niveaux et à fermeture Softclose.
Panier supérieur:
Sortie totale.
Zone de nettoyage supplémentaire en option grâce à l'activation de buses d'aspersion additionnelles.
Rackmatic sur 3 niveaux, réglable en hauteur jusqu'à 5 cm.
6 picots rabattables.
4 étagères rabattabes pour une protection optimale des verres.
Panier inférieur:
8 picots rabattables.
2 étagères rabattables pour une protection optimale des verres.
Support à verres divisible.
Panier à couverts.
Taille maximale des assiettes (panier supérieur/inférieur) pour lave-vaisselle hauteur 81,5 cm : 27/25, 24.5/27.5 ou 22/31 cm.
Capacité de 12 couverts.
Capacité maximum de 23 verres à vin.

Consommations

Classe d'efficacité énergétique C sur une échelle de A à G.
A partir de 9.5 l d'eau.
A partir de 0.8 kWh.
Niveau sonore 42 DB (re 1 pW).

Conseils d'installation

Pieds réglables en hauteur.
Retrait de socle 100 mm (voir croquis).
Réglage des pieds arrières par l'avant.
Poids de la porte jusqu'à 11 kg.
Les mesures de la porte dépendent de la hauteur de plinthe des meubles de cuisine.
Installation également possible dans meuble avec poignée. Le système Push-to-open reste actif.

Valeurs de raccordement

Puissance totale 2000-2400 W.
Câble de raccordement avec prise.
Raccordement à l'eau avec raccord 3/4 ".
Possibilité de raccordement à l'eau chaude ou à l'eau froide.
Consommation Standby/Internet 2.0 W.
Consommation énergétique appareil non éteint
0.5 W.
Consommation énergétique appareil éteint
0.5 W.
Durée auto-Standby/Internet 2 min.
Durée de veille 0 min.
Pour désactiver la fonction WIFI, se référer à la notice d'utilisation.

GAGGENAU

Lave-vaisselle plus haut de 81,5 cm avec charnière flexible

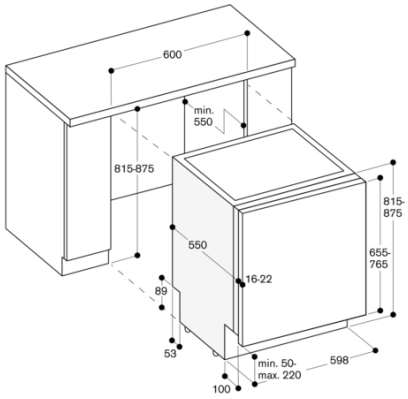

Dimensions de raccordement pour un lave-vaisselle de 60 cm de large

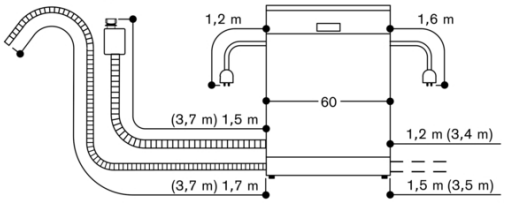

( ) Valeurs avec kit d'extension