C C

Eclairage LED

Bosch
DHL575C
GROUPE FILTRANT 52CM 615M3/H C INOX

Version antérieure:

Version ultérieure:

Code EAN:
4242002824345

gamme distribuée:

Série 6, Groupe filtrant, 52 cm, Inox

DHL575C

Puissance :
- En mode évacuation, recyclage
- 1 moteur
- Touches, 4 vitesses d'aspiration dont 1 intensive
- Niveau sonore (min/max) en fonctionnement normal : 50/67 dB
- Débit d'air en évacuation selon la norme DIN/EN 61591
  fonctionnement normal : 560 m³/h
  position intensive : 615 m³/h

Confort/Sécurité :
- Eclairage LED 2 x 3 W
- 1 filtres à graisse métallique lavable au lave-vaisselle

Données techniques :
- Classe d'efficacité énergétique C* sur une échelle allant de A+++ à D
- Consommation énergétique moyenne : 90.2 kWh/an*
- Classe d'efficacité ventilateur : C*
- Classe d'efficacité éclairage : A*
- Classe d'efficacité filtre à graisse : D*
- Câble de raccordement 1.5 m
- Puissance de raccordement 252 W
- Intensité lumineuse : 244 lux
- Température de couleur : 4000 K

Accessoires intégrés

Accessoires en option

- DHZ5316 FILTRE A CHARBON ACTIF
- DHZ5605 KIT DE RECYCLAGE
- DWZ1IX1B6 FILTRE A CHARBON CLEANAIR PLUS
- DWZ1IX1C6 MODULE DE RECYCLAGE CLEANAIR PLUS

Autres couleurs disponibles

Données techniques

Caractéristiques
Typologie : Traditional
Certificats de conformité : CE, Eurasian, VDE
Longueur du cordon électrique (cm) : 150
Niche d'encastrement (mm) : 418mm x 496.0mm x 264mm
Ecart min. par rapp. foyer él. : 500
Ecart min. par rapp. foyer gaz : 650
Poids net (kg) : 7,913
Type de commandes : Electronique
Débit d'air maximum en évacuation (m³/h) : 560
Débit de l'aspiration en Recyclage d'air position turbo : 300.0
Débit maximum d'aspiration en recyclage d'air : 290
Débit d'air position intensive en évacuation (m³/h) : 615
Nombre de lampes : 2
Niveau sonore (dB(A) re 1 pW) : 67
Diamètre du réducteurd'évacuation d'air : 150 / 120
Matériau du filtre à graisses : Washable aluminium
Code EAN : 4242002824345
Puissance de raccordement (W) : 252
Intensité (A) : 3
Tension (V) : 220-240
Fréquence (Hz) : 50
Type de prise : Fiche cont.terre/Gard.filter.
Type de montage : Encastrable

Série 6, Groupe filtrant, 52 cm, Inox

DHL575C

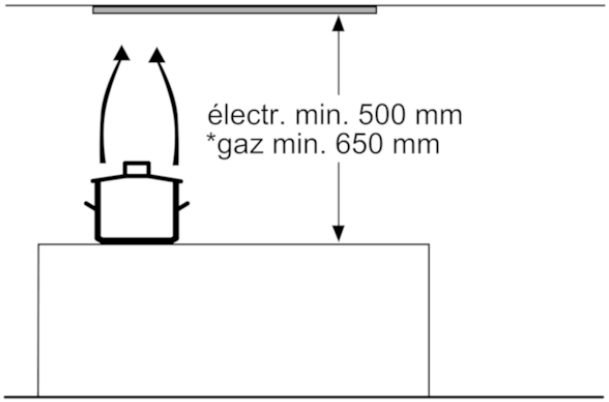

* en partant du bord supérieur du porte-casseroles

Mesures en mm

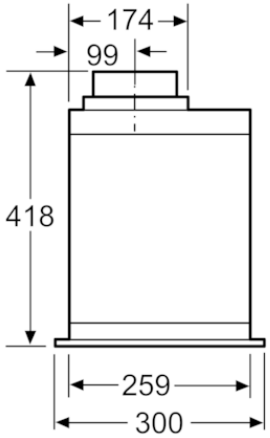

Mesures en mm

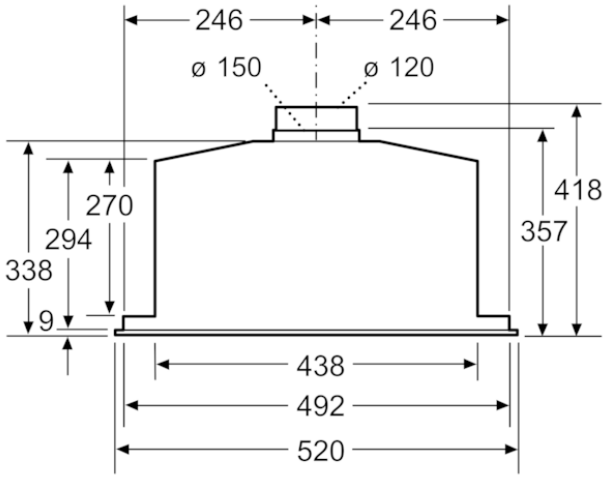

Mesures en mm

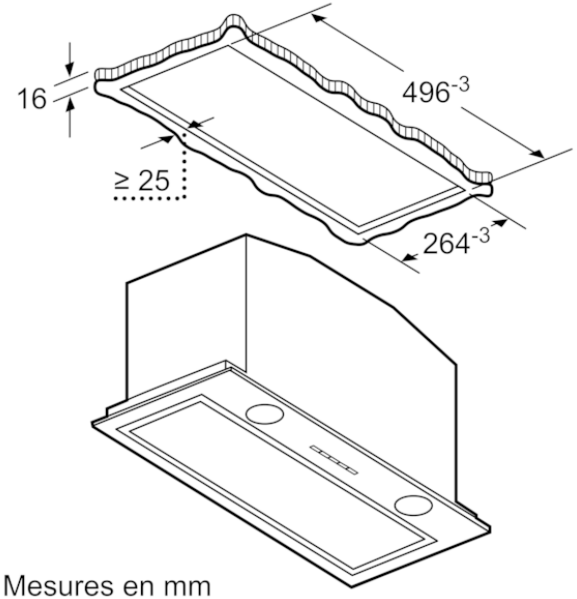

Mesures en mm