B TouchControl Eclairage LED B

Bosch
DWB66IM50
HOTTE MUR BOX 60CM 605M3/H B INOX

Version antérieure:

Version ultérieure:

Code EAN:
4242005051052

gamme distribuée:

Série 4, Hotte murale, 60 cm, Inox

DWB66IM50

Design :
- Hotte Box

Puissance :
- En mode évacuation, recyclage
- 1 moteur
- Niveau sonore (min/max) en fonctionnement normal : 48/60 dB
- Débit d'air en évacuation selon la norme DIN/EN 61591
  fonctionnement normal : 368 m³/h
  position intensive : 605 m³/h

Confort/Sécurité :
- Eclairage LED 2 x 3 W
- 2 filtres à graisse métallique lavable au lave-vaisselle

Données techniques :
- Classe d'efficacité énergétique B* sur une échelle allant de A+++ à D
- Consommation énergétique moyenne : 48.1 kWh/an*
- Classe d'efficacité ventilateur : A*
- Classe d'efficacité éclairage : A*
- Classe d'efficacité filtre à graisse : B*
- Câble de raccordement 1.3 m
- Puissance de raccordement : 220 W
- Intensité lumineuse : 242 lux
- Température de couleur : 3500 K

Accessoires intégrés

Accessoires en option

- DWZ0DX0A0 FILTRE A CHARBON ACTIF
- DWZ0DX0U0 KIT DE RECYCLAGE
- DWZ1DX1I6 MODULE DE RECYCLAGE INTEGRE CLEANAIR +
- DWZ1FX5C6 MODULE DE RECYCLAGE CLEANAIR PLUS
- DZZ0XX0P0 FILTRE A CHARBON REGENERANT
- DZZ1XX1B6 FILTRE A CHARBON CLEANAIR PLUS

Autres couleurs disponibles

Données techniques

Caractéristiques
Typologie : Chimney
Certificats de conformité : CE, Eurasian, Morocco, Ukraine, VDE
Longueur du cordon électrique (cm) : 130
Hauteur de la cheminée : 583-912/583-1022
Hauteur du produit, sans cheminée : 53
Ecart min. par rapp. foyer él. : 550
Ecart min. par rapp. foyer gaz : 650
Poids net (kg) : 11,182
Type de commandes : Electronique
Débit d'air maximum en évacuation (m³/h) : 368
Débit de l'aspiration en Recyclage d'air position turbo : 348.0
Débit maximum d'aspiration en recyclage d'air : 281
Débit d'air position intensive en évacuation (m³/h) : 605
Nombre de lampes : 2
Niveau sonore (dB(A) re 1 pW) : 60
Diamètre du réducteurd'évacuation d'air : 120 / 150
Matériau du filtre à graisses : Washable aluminium
Code EAN : 4242005051052
Puissance de raccordement (W) : 220
Intensité (A) : 10
Tension (V) : 220-240
Fréquence (Hz) : 50; 60
Type de prise : Fiche cont.terre/Gard.filter.
Type de montage : Wall-mounted

Série 4, Hotte murale, 60 cm, Inox
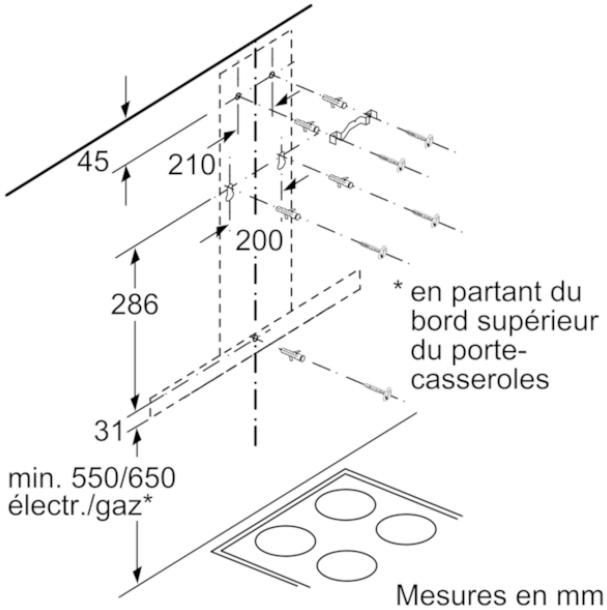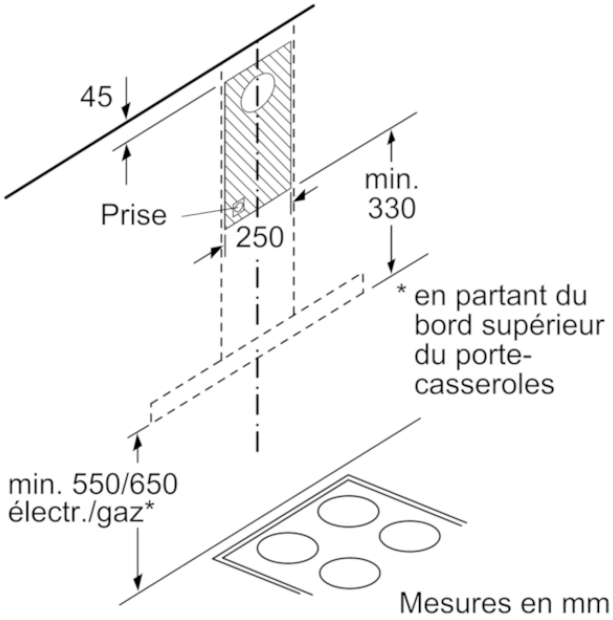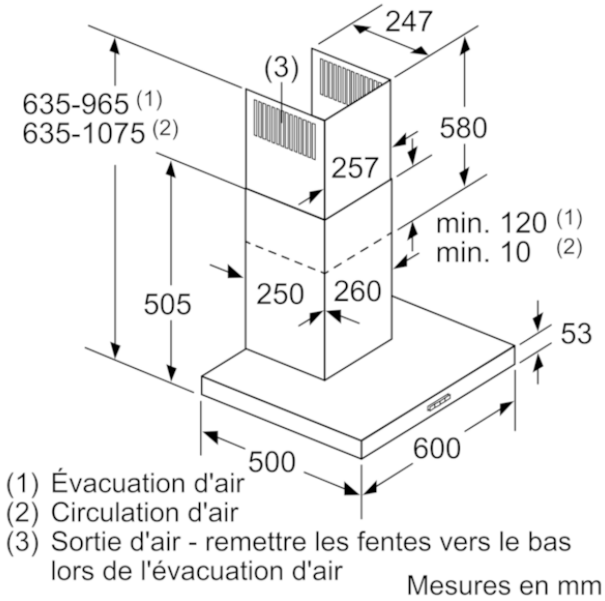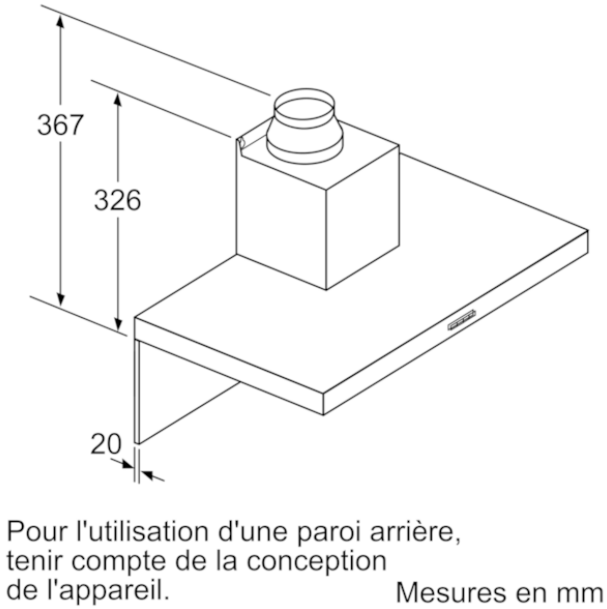
DWB66IM50