Bosch
DWB97CM50
HOTTE MUR BOX 90CM 721M3/H A+ INOX

Version antérieure:

Version ultérieure:

Code EAN:
4242005086603

gamme distribuée:

Série 6, Hotte murale, 90 cm, Inox

DWB97CM50

Design :
- Hotte Box

Puissance :
- En mode évacuation, recyclage
- Moteur EcoSilence Drive : moteur induction à basse consommation
- Touches, 4 vitesses d'aspiration dont 1 intensive
- Niveau sonore (min/max) en fonctionnement normal : 45/55 dB
- Débit d'air en évacuation selon la norme DIN/EN 61591
  fonctionnement normal : 440 m³/h
  position intensive : 721 m³/h

Confort/Sécurité :
- Positions intensives avec retour automatique au bout de 6 minutes
- Montage mural facile
- Eclairage LED 3 x 3 W
- 3 filtres à graisse métallique lavable au lave-vaisselle

Données techniques :
- Classe d'efficacité énergétique A+* sur une échelle allant de A+++ à D
- Consommation énergétique moyenne : 29 kWh/an*
- Classe d'efficacité ventilateur : A*
- Classe d'efficacité éclairage : A*
- Classe d'efficacité filtre à graisse : B*
- Intensité lumineuse : 359 lux
- Câble de raccordement avec prise : 1.3 m
- Puissance de raccordement : 145 W
- Température de couleur : 3500 K

Accessoires intégrés

Accessoires en option

- DHZ5345 KIT DE RECYCLAGE
- DHZ5346 FILTRE A CHARBON ACTIF
- DWZ1CX1I6 MODULE DE RECYCLAGE INTEGRE CLEANAIR +
- DWZ2CX5C6 MODULE DE RECYCLAGE CLEANAIR PLUS
- DZZ0XX0P0 FILTRE A CHARBON REGENERANT
- DZZ1XX1B6 FILTRE A CHARBON CLEANAIR PLUS

Autres couleurs disponibles

Données techniques

Caractéristiques
Typologie : Chimney
Certificats de conformité : CE, VDE
Longueur du cordon électrique (cm) : 130
Hauteur de la cheminée : 582-908/568-1018
Hauteur du produit, sans cheminée : 46
Ecart min. par rapp. foyer él. : 550
Ecart min. par rapp. foyer gaz : 650
Poids net (kg) : 18,127
Type de commandes : Electronique
Débit d'air maximum en évacuation (m³/h) : 440
Débit de l'aspiration en Recyclage d'air position turbo : 393.0
Débit maximum d'aspiration en recyclage d'air : 332
Débit d'air position intensive en évacuation (m³/h) : 721
Nombre de lampes : 3
Niveau sonore (dB(A) re 1 pW) : 55
Diamètre du réducteurd'évacuation d'air : 150 / 120
Matériau du filtre à graisses : Washable aluminium
Code EAN : 4242005086603
Puissance de raccordement (W) : 145
Intensité (A) : 10
Tension (V) : 220-240
Fréquence (Hz) : 60; 50
Type de prise : Fiche cont.terre/Gard.filter.
Type de montage : Wall-mounted

Série 6, Hotte murale, 90 cm, Inox

DWB97CM50

Mesures en mm

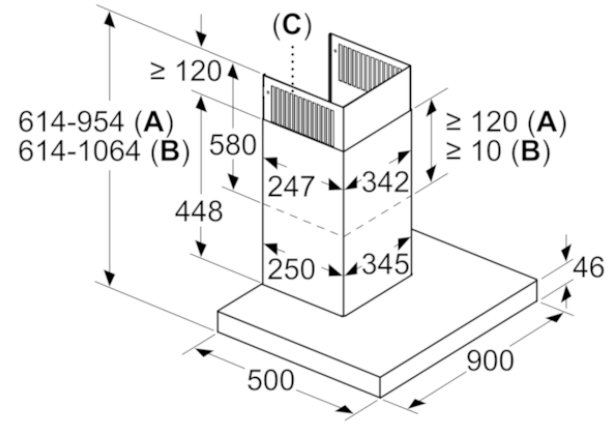

A: Évacuation d'air
B: Circulation d'air
C: Sortie d'air - diriger les fentes de l'évacuation d'air vers le bas

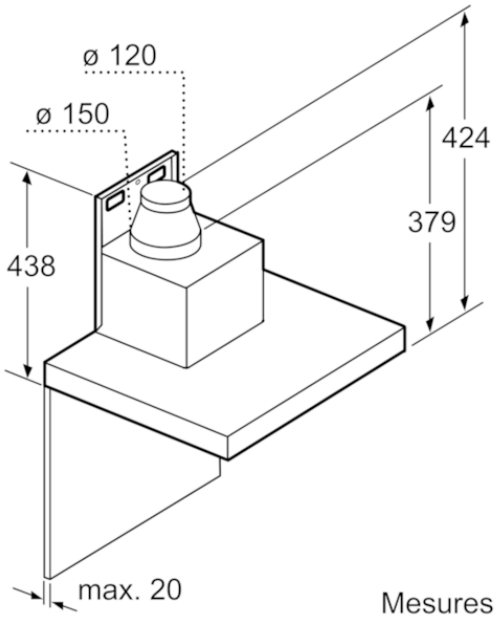

Mesures en mm

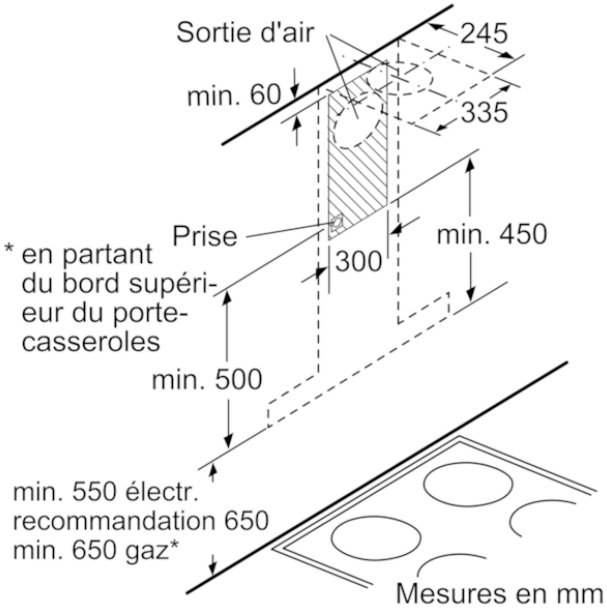

Mesures en mm

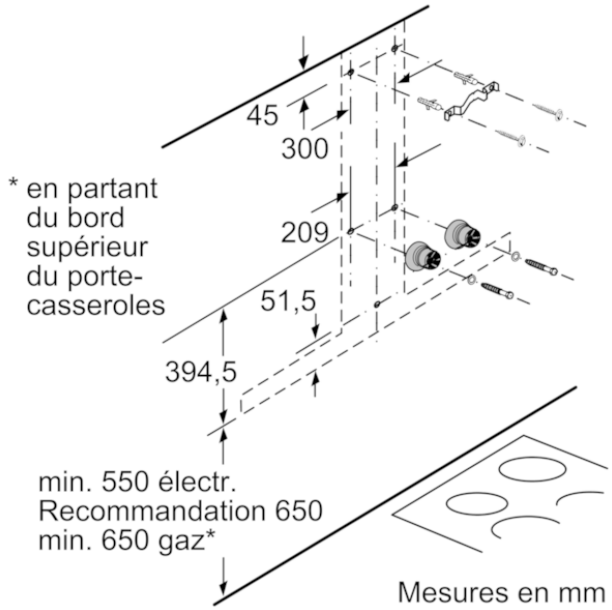

Mesures en mm