SIEMENS

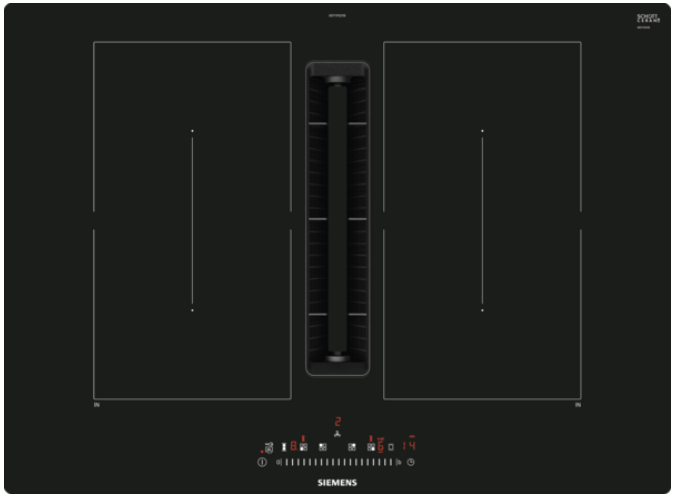

B

Siemens
ED711FQ15E
TABLE ASPIRANTE IND 2COMBI 70CM TS SCADR

Version antérieure:

Version ultérieure:

Code EAN:
4242003867488

gamme distribuée:
FP2

iQ500, Table induction aspirante, 70 cm

ED711FQ15E

- - 9 niveaux de puissance et 2 intensifs (avec retour automatique) - Fonctionnement automatique lors de l'utilisation d'une zone de cuisson - Arrêt progressif de l'aspiration avec un faible niveau sonore
- - Filtres à graisse inox haute performance 12 couches de filtration dont 1 noire - Accès pratique via poignée en vitrocéramique - Efficacité de filtration des graisses de - Nettoyage facile : entièrement lavables au lave-vaisselle et résistants à la chaleur - Réservoir de sécurité en cas de débordement : 900 ml (200 ml + 700 ml) accessible par le bas
- Câble de raccordement : 110 cm

Design :
- Sans cadre
- Commande touchSlider
- 2 zones combiZone
- powerMove : 2 puissances prédéfinies
- 17 positions de réglage
- Timer sur chaque foyer
- powerBoost sur chaque foyer
- Module d'aspiration entièrement affleurant avec support en vitrocéramique résistant à la chaleur et permettant une libre circulation des récipients

Confort/Sécurité :
- - 9 niveaux de puissance et 2 intensifs (avec retour automatique) - Fonctionnement automatique lors de l'utilisation d'une zone de cuisson - Arrêt progressif de l'aspiration avec un faible niveau sonore
- - Filtres à graisse inox haute performance 12 couches de filtration dont 1 noire - Accès pratique via poignée en vitrocéramique - Efficacité de filtration des graisses de - Nettoyage facile : entièrement lavables au lave-vaisselle et résistants à la chaleur - Réservoir de sécurité en cas de débordement : 900 ml (200 ml + 700 ml) accessible par le bas
- Câble de raccordement : 110 cm

Accessoires intégrés

Accessoires en option

- HZ9VRUD0 KIT DE RECYCLAGE PLUG&PLAY
- HZ9VRPD0 KIT DE RECYCLAGE (INST. RACCORDEE)
- HZ9VRCR0 FILTRES DE REMPLACEMENT CLEANAIR

Autres couleurs disponibles

Données techniques

Caractéristiques
Appellation produit/famille : Foyer en vitrocéramique
Type de construction : Encastrable
Type d'énergie : Électricité
Niche d'encastrement (mm) : 223 x 560-560 x 490-490
Largeur de l'appareil : 710
Dimensions du produit (mm) : 223 x 710 x 522
Dimensions du produit emballé (mm) : 430 x 950 x 660
Poids net (kg) : 24,305
Poids brut (kg) : 29,2
Témoin de chaleur résiduelle : sans
Emplacement du bandeau de commande : Devant de la table
Matériau de base de la surface : Vitrocéramique
Couleur de la surface : Noir
Certificats de conformité : CE, VDE
Longueur du cordon électrique (cm) : 110
Brûleurs : non
Booster sur chaque foyer : All
Puissance du 2nd foyer : 3.6
Débit maximum d'aspiration d'air en évacuation : 500
Débit de l'aspiration en Recyclage d'air position turbo : 615.0
Débit Aspiration d'air en évacuation position turbo : 622
Niveau sonore (dB(A) re 1 pW) : 69
Filtre anti-odeurs : non
Mode de fonctionnement : Recyclage ou Évacuation
Mode d'arrêt différé : 30

Types de consommation et de connexion
Puissance maximum de raccordement électrique (W) : 7400
Tension (V) : 220-240
Fréquence (Hz) : 50-60
Couleur de l'appareil : Noir
Certificats de conformité : CE, VDE
Longueur du cordon électrique (cm) : 110
Niche d'encastrement (mm) : 223 x 560-560 x 490-490
Dimensions du produit (mm) : 223 x 710 x 522
Dimensions du produit emballé (mm) : 430 x 950 x 660
Poids net (kg) : 24,305
Poids brut (kg) : 29,2

Fabriqué par BSH titulaire des droits d'utilisation de la#marque Siemens AG

SIEMENS

iQ500, Table induction aspirante, 70 cm
ED711FQ15E

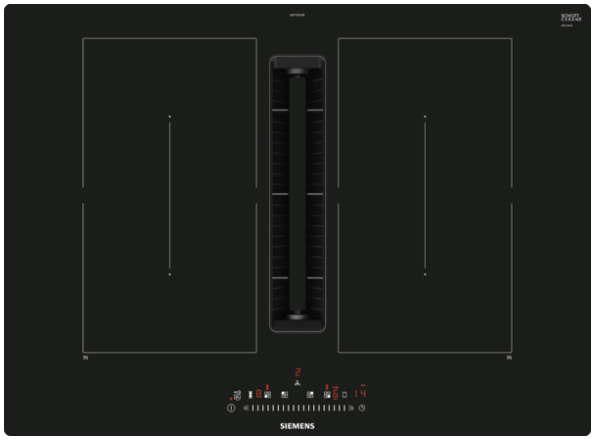

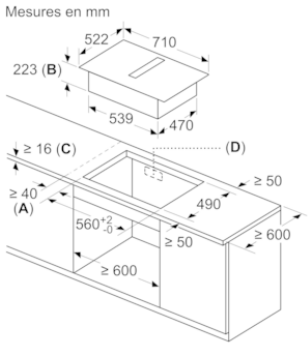

A : distance minimale entre la découpe de plaque et le mur
B : profondeur d'encastrement
C : le plan de travail dans lequel la table de cuisson est installée doit pouvoir supporter des charges d'env. 60 kg, si nécessaire avec des sous-constructions appropriées.
D : une découpe pour les câbles doit être prévue dans la paroi arrière. La taille et l'emplacement exacts peuvent être obtenus à partir du dessin spécifique.

Mesures en mm
Vue de face

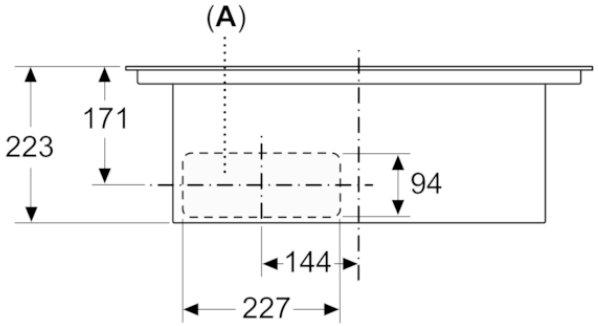

A: Connecté directement à l'arrière

Mesures en mm
Vue avant

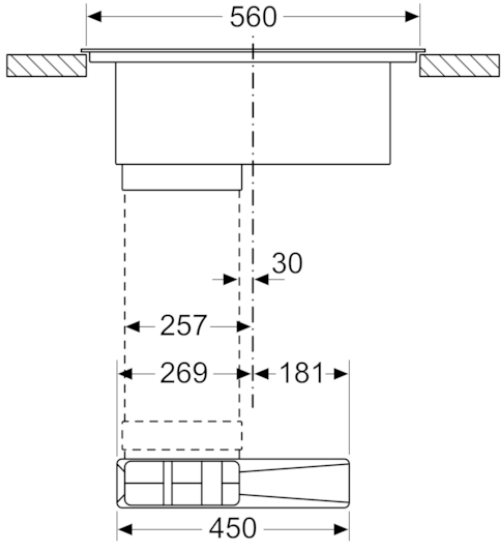

measurements in mm
Side view

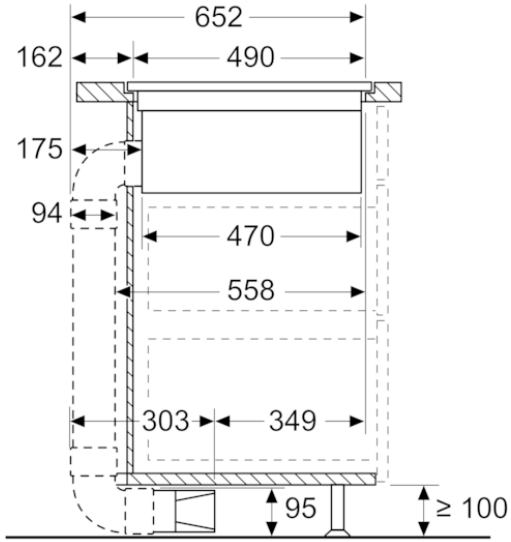

Mesures en mm
Vue de face - découpe du meuble pour circulation d'air sans conduit

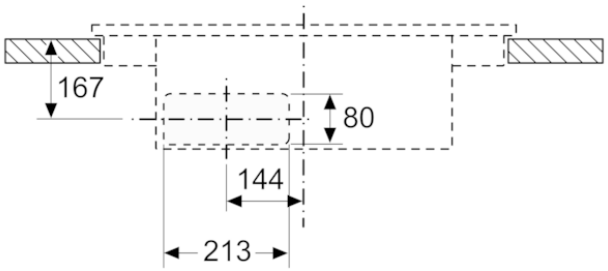

SIEMENS

iQ500, Table induction aspirante, 70 cm

ED711FQ15E

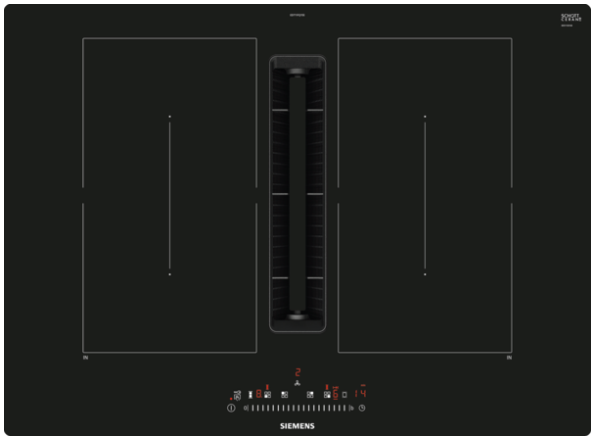

Mesures en mm
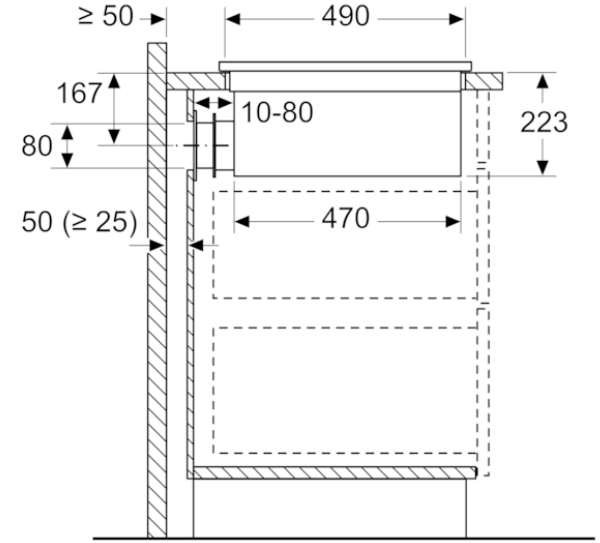
Vue latérale