SIEMENS

B B

Siemens
ED851FQ15E
TABLE ASPIRANTE IND 2COMBI
80CM TS 3BIS

Version antérieure:

Version ultérieure:

Code EAN:
4242003876497

gamme distribuée:
FLH

Fabriqué par BSH titulaire des droits d'utilisation de la#marque Siemens AG

iQ500, Table induction aspirante, 80 cm
ED851FQ15E

Aspiration intégrée

- Module d'aspiration entièrement affleurant avec support en vitrocéramique résistant à la chaleur et permettant une libre circulation des récipients
- Aspiration haute performance grâce au moteur EfficientSilenceDrive
- Débit d'air en évacuation selon la norme EN 61591 :
  En fonctionnement normal max 500 m3/h
  Position intensive 622 m3/h
  Niveau sonore en évacuation selon la norme EN 60704-3 :
  En fonctionnement normal max 69 DB re 1 pW
  Position intensive 74 DB re 1 pW
- - 9 niveaux de puissance et 2 intensifs (avec retour automatique)
  - Fonctionnement automatique lors de l'utilisation d'une zone de cuisson
  - Arrêt progressif de l'aspiration avec un faible niveau sonore
- - Filtres à graisse inox haute performance 12 couches de filtration dont 1 noire
  - Accès pratique via poignée en vitrocéramique
  - Efficacité de filtration des graisses de
  - Nettoyage facile : entièrement lavables au lave-vaisselle et résistants à la chaleur
  - Réservoir de sécurité en cas de débordement : 900 ml (200 ml + 700 ml) accessible par le bas
- Consommation et efficacité énergétique selon la norme EU No 65/2014 :
  - Classe d'efficacité énergétique : B sur une échelle allant de A+++ à D
  - Consommation énergétique moyenne : 57 kWh/an
  - Classe d'efficacité filtre à graisse : B
- Installation possible dans un meuble de 60 cm

Acessoires d'installation :

- Adapté pour une installation en recyclage ou en évacuation. Les accessoires sont obligatoires :
  HZ9VRUD0 pour une installation en recyclage Plug&Play sans raccordement avec filtres cleanAir ;
  HZ9VRPD0 pour une installation en recyclage partiellement ou complétement raccordée avec filtres cleanAir (gaines non fournies) ;
  HZ9VEDU0 pour une installation en évacuation (gaines non fournies)

Accessoires intégrés

Accessoires en option

- HZ9VRUD0 KIT DE RECYCLAGE PLUG&PLAY
- HZ9VRPD0 KIT DE RECYCLAGE (INST. RACCORDEE)
- HZ9VRCR0 FILTRES DE REMPLACEMENT CLEANAIR
- HZ9VEDU0 INST. EVACUATION FILTRE REDUCTEUR BRUIT
- HZ9VDSS2 MANCHON FLEXIBLE PLAT Ø150
- HZ9VDSS1 CONNECTEUR AVEC SCELLAGE
- HZ9VDSM2 GAINE PLATE 100 CM
- HZ9VDSM1 GAINE PLATE 500MM
- HZ9VDSI1 ADAPTATEUR ROND/ PLAT COUDE
- HZ9VDSI0 ADAPTATEUR GAINE ROND/PLAT
- HZ9VDSB4 Coude vertical S 90°
- HZ9VDSB3 Coude vertical M 90° (raccourci)
- HZ9VDSB2 Coude vertical L 90°
- HZ9VDSB1 COUDE HORIZONTAL PLAT 90°
- HZ390230 POELE 22 CM

Autres couleurs disponibles

Données techniques

Caractéristiques
Appellation produit/famille : Foyer en vitrocéramique
Type de construction : Intégrable
Source d'énergie : Électricité
Niche d'encastrement (mm) : 223 x 750-750 x 490-490
Largeur appareil (mm) : 802
Dimensions du produit (mm) : 223 x 802 x 522
Dimensions du produit emballé (mm) : 431 x 970 x 672
Poids net (kg) : 25,945
Poids brut (kg) : 30,8
Témoin de chaleur résiduelle : sans
Emplacement du bandeau de commande : Devant de la table
Matériau de base de la surface : Vitrocéramique
Couleur de la surface : Noir
Certificats de conformité : CE, VDE
Longueur du cordon électrique (cm) : 110
Brûleurs : non
Booster sur chaque foyer : All
Puissance du 2nd foyer : 3.6
Débit d'air maximum en évacuation (m³/h) : 500
Débit de l'aspiration en Recyclage d'air position turbo : 615.0
Débit maximum d'aspiration en recyclage d'air : 500
Débit d'air position intensive en évacuation (m³/h) : 622
Niveau sonore (dB(A) re 1 pW) : 69
Filtre anti-odeurs : non
Mode de fonctionnement : Recyclage ou Évacuation
Mode d'arrêt différé : 30
Puissance maximum de raccordement (W) : 7400
Tension (V) : 220-240/380-415
Fréquence (Hz) : 50; 60
Couleur de l'appareil : Noir
Certificats de conformité : CE, VDE
Longueur du cordon électrique (cm) : 110
Niche d'encastrement (mm) : 223 x 750-750 x 490-490
Dimensions du produit (mm) : 223 x 802 x 522
Dimensions du produit emballé (mm) : 431 x 970 x 672
Poids net (kg) : 25,945
Poids brut (kg) : 30,8

SIEMENS

iQ500, Table induction aspirante, 80 cm

ED851FQ15E

Mesures en mm

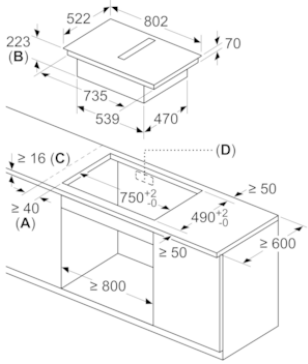

A : distance minimale entre la découpe de plaque et le mur
B : profondeur d'encastrement
C : le plan de travail dans lequel la table de cuisson est installée doit pouvoir supporter des charges d'env. 60 kg, si nécessaire avec des sous-constructions appropriées.
D : une découpe pour les câbles doit être prévue dans la paroi arrière. La taille et l'emplacement exacts peuvent être obtenus à partir du dessin spécifique.

measurements in mm
Side view

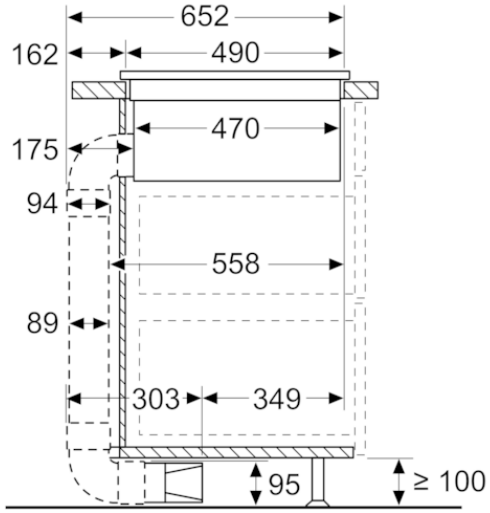

With 3rd party 90º bow

Mesures en mm

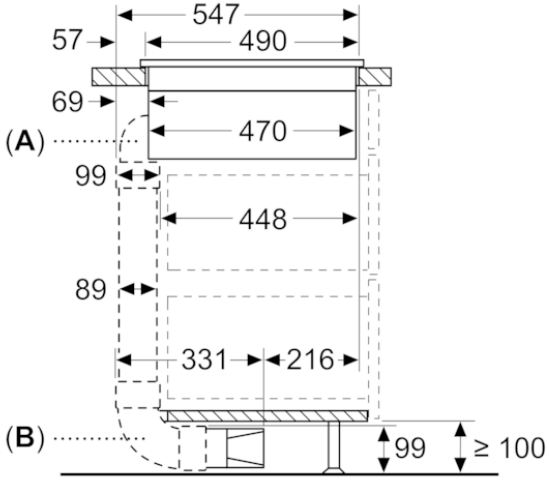

A: Avec raccord en « S » à 90°
(disponible à partir de 05/2021)
B: Avec raccord en « L » à 90°

Mesures en mm

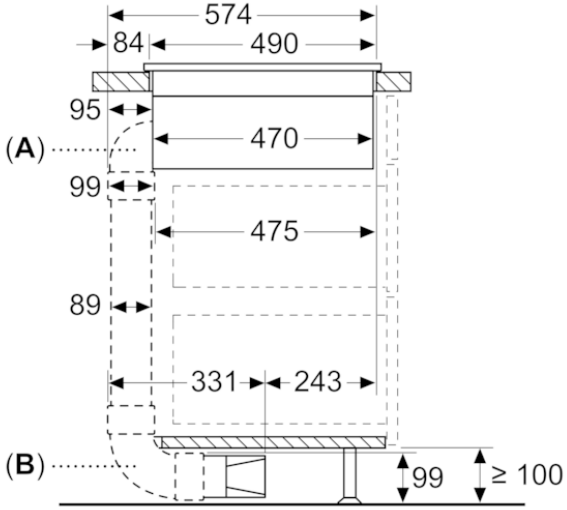

A: Avec raccord en « M » à 90°
B: Avec raccord en « L » à 90°

Mesures en mm

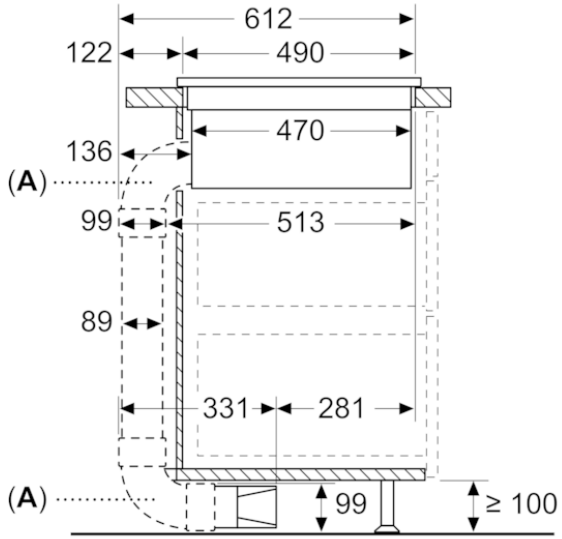

A: Avec raccords en « L » à 90°

SIEMENS

iQ500, Table induction aspirante, 80 cm

ED851FQ15E

Mesures en mm
Vue avant

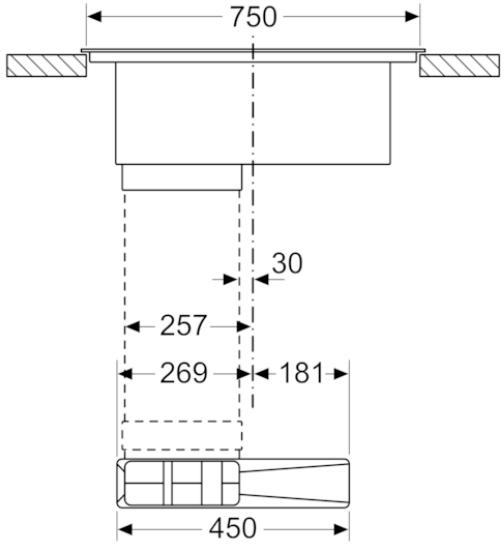

Mesures en mm
Vue de face

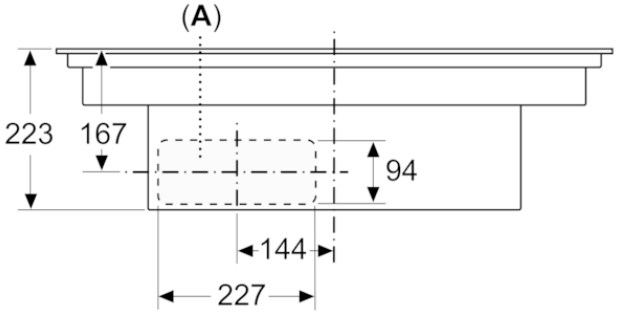

A: Connecté directement à l'arrière

Mesures en mm
Vue de face - découpe du meuble pour circulation d'air sans conduit

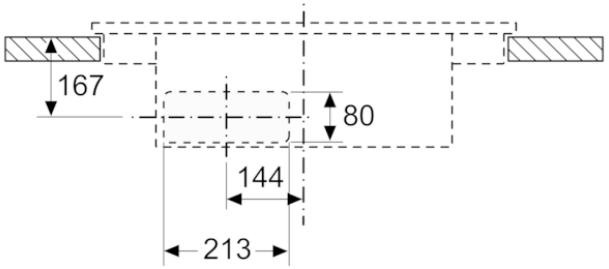

mesures en mm

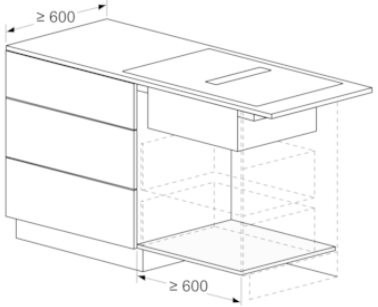

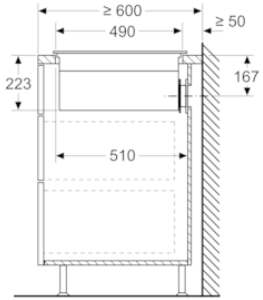

Mesures en mm
Vue latérale

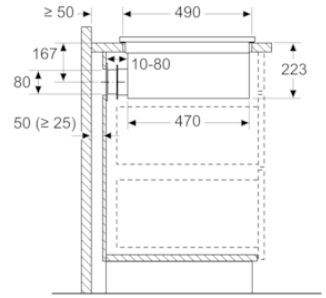

En cas d'installation directement contre des murs extérieurs qui ne sont pas isolés (μ ≥ 0,5 W/m² °C), nous recommandons d'utiliser des configurations de recyclage partiellement ou totalement gainées.

SIEMENS

iQ500, Table induction aspirante, 80 cm

ED851FQ15E

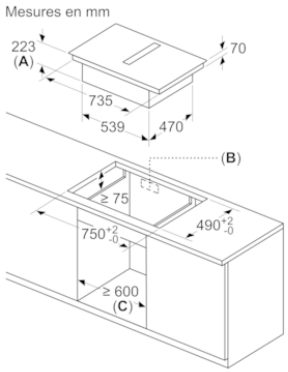

A: Profondeur de dégagement
B: Découpe dans le panneau arrière nécessaire pour la tuyauterie. La taille et la position exactes peuvent être obtenues sur le dessin spécifique.
C: Tous les modèles de la classe de largeur 80 cm peuvent être installés dans des meubles de 60 cm de large en ajustant les panneaux latéraux.