SIEMENS

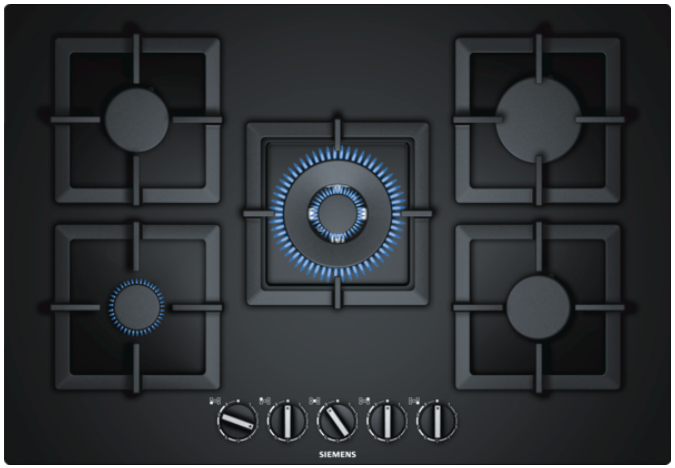

Siemens
EP7A6QB20
TABLE GAZ 75CM 4F+WOK FLAMESL
VERRE NOIR

Version antérieure:

Version ultérieure:

Code EAN:
4242003742525

gamme distribuée:

Fabriqué par BSH titulaire des droits d'utilisation de la#marque Siemens AG

iQ500, Table gaz, 75 cm, Verre dur

EP7A6QB20

Puissance :
- 5 brûleurs
- Avant gauche : Brûleur économique jusqu'à 1 kW
- Arrière gauche : Brûleur normal jusqu'à 1.75 kW
- Au centre : Wok jusqu'à 4 kW
- Arrière droit : Brûleur grande puissance jusqu'à 3 kW
- Avant droit : Brûleur normal jusqu'à 1.75 kW

Confort/Sécurité :
- Technologie stepFlame : 9 niveaux de puissance réglables avec précision
- Allumage électrique une main
- Sécurité gaz par thermocouple
- Nettoyage facilité
- Supports individuels en fonte

Données techniques :
- Equipé pour le gaz naturel (20 mbar)
- Injecteurs pour butane/propane (28-30/37mbar) livrés avec l'appareil
- Câble de raccordement 1 m
- Puissance de raccordement totale gaz 11.5 kW

Accessoires intégrés

Accessoires en option

Autres couleurs disponibles

Données techniques

Caractéristiques
Appellation produit/famille : Table à interrup. foyers gaz
Type de construction : Intégrable
Source d'énergie : Gaz
Nombre de foyers pouvant être utilisés simultanément : 5
Système de commandes : Manette losangée
Niche d'encastrement (mm) : 45 x 560-562 x 480-492
Largeur appareil (mm) : 752
Dimensions du produit (mm) : 45 x 752 x 520
Dimensions du produit emballé (mm) : 145 x 793 x 597
Poids net (kg) : 18,035
Poids brut (kg) : 19,5
Témoin de chaleur résiduelle : sans
Emplacement du bandeau de commande : Devant de la table
Matériau de base de la surface : Verre dur
Couleur de la surface : Noir
Couleur du cadre : Noir
Certificats de conformité : CE, Eurasian
Longueur du cordon électrique (cm) : 100
Code EAN : 4242003742525
Puissance maximum de raccordement (W) : 1
Puissance maxi gaz en W : 11500
Intensité (A) : 3
Tension (V) : 220-240
Fréquence (Hz) : 60; 50

SIEMENS

iQ500, Table gaz, 75 cm, Verre dur
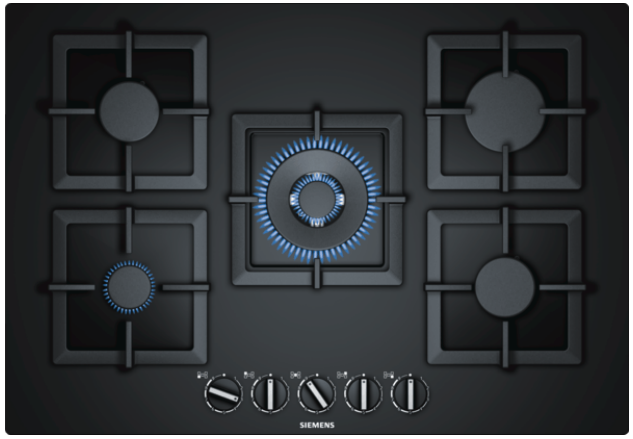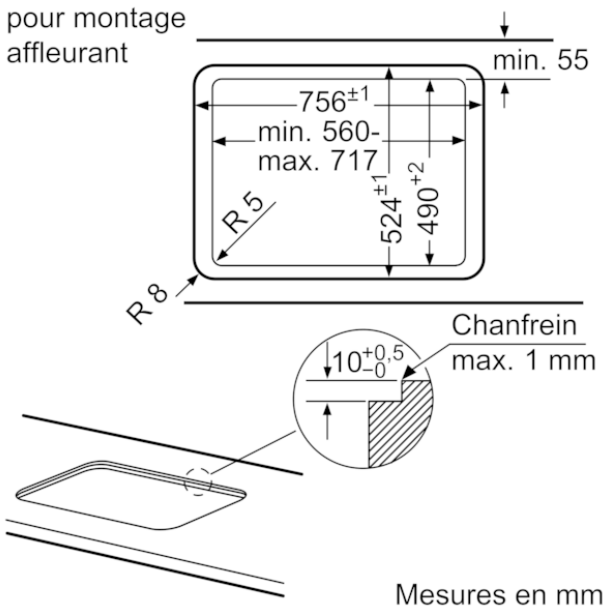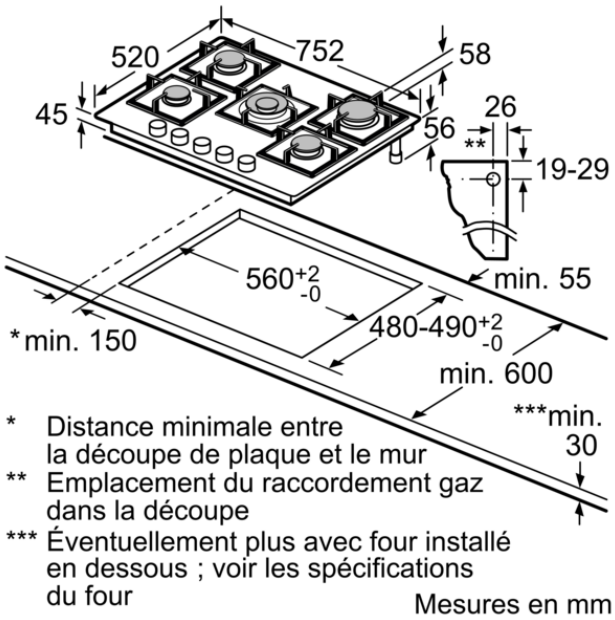
EP7A6QB20