FAB10HLRD5

Réfrigérateurs, Années 50, Une porte, Pose libre, Position des charnières: Gauche, Rouge, Statique, E

TYPE

Famille: Réfrigérateurs • Installation: Pose libre • Catégorie: Une porte • Type de refroidissement: Statique • Dégivrage: Automatique • Position des charnières: Gauche • Type de charnières: Standard • Reference width: Until 60 • Reference height: Until 100 • Code EAN: 8017709298746

ESTHÉTIQUE

Couleur: Rouge • Finition: Brillant • Esthétique: Années 50 • Design: Bombé • Matériau de la porte: Plastique thermoformé • Type de poignée: Fixe • Poignée: Externe • Couleur de la poignée: Chromé • Matériau des parois latérales: Tôle d'acier • Couleur des parois latérales: Rouge

CARACTÉRISTIQUES RÉFRIGÉRATEUR

Nombre de clayettes réglables: 2 • Type de clayettes réglables: Verre • Eclairage interne réfrigérateur: Oui • Type d'éclairage interne réfrigérateur: LED

CONTRE-PORTE RÉFRIGÉRATEUR

Nombre de balconnets réglables: 2 • Nombre de balconnets porte-bouteilles: 1

AUTRES CARACTÉRISTIQUES RÉFRIGÉRATEUR

CARACTÉRISTIQUES CONGÉLATEUR

AUTRES CARACTÉRISTIQUES TECHNIQUES

Type de contrôle de la température: Electromécanique • Nombre de compresseurs: 1 • Type compresseur: Standard

TECH

PERFORMANCE / ETIQUETTE ÉNERGÉTIQUE - REG. 2019

Consommation d'énergie annuelle: 88 kWh/a • Classe énergétique: E • Volume net total: 135 l • Somme des volumes du (des) compartiment(s) Extra Fresh et du (des) compartiment(s) frais: 135 l • Classe d'émissions acoustiques dans l'air: B • Classe climatique: SN, N, ST, T • EEI: 96 % • Niveau sonore: 35 dB(A) re 1pW

RACCORDEMENT ÉLECTRIQUE

Tension (V): 220-240 V • Fréquence (Hz): 50 Hz • Longueur du câble d'alimentation (cm): 150 cm

OPTIONS NON INCLUSES

EGALEMENT DISPONIBLE

INFORMATIONS LOGISTIQUES

Dimensions: 970x545x659 mm • Largeur du produit (mm): 545 mm • Largeur du produit avec les portes ouvertes au maximum: 842 mm • Hauteur du produit avec pieds: 970 mm • Profondeur du produit sans poignée: 659 mm • Profondeur du produit avec la poignée: 701 mm • Profondeur du produits avec la porte ouverte à 90°: 1085 mm • Poids brut (kg): 52.000 kg • Poids net (kg): 43.000 kg

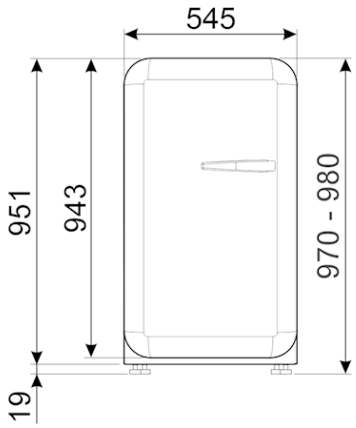
545
951
943
970 - 980
19

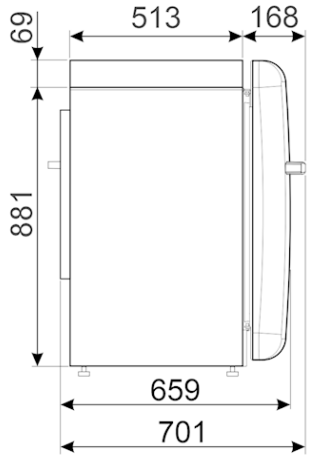
69
513
168
881
659
701

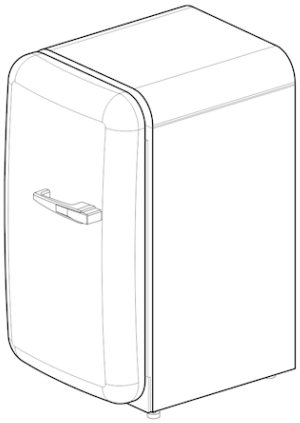

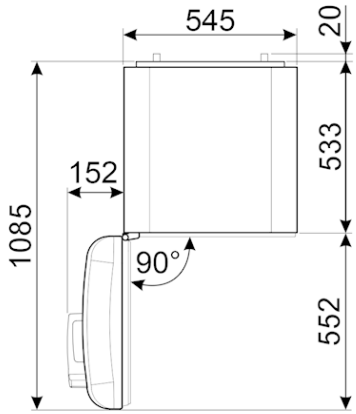
545
20
533
152
1085
90°
552

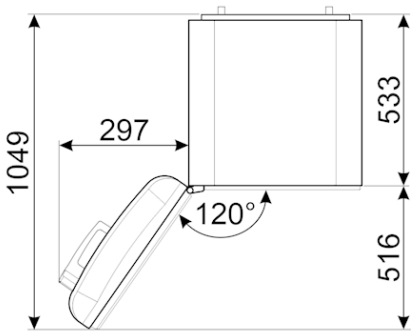
533
297
1049
120°
516