iQ300, Four intégrable, 60 x 60 cm, Inox
HB374ABS0J

Accessoires intégrés

1 x grille
1 x lèchefrite pour pyrolyse

Accessoires en option

HZ538000 CLIP RAIL 1 NIVEAU

Gain de temps grâce au préchauffage.

- ✓ activeClean®# votre four se nettoie automatiquement grâce au nettoyage pyrolyse.
- ✓ Votre four atteint plus rapidement la température souhaitée - Préchauffage rapide
- ✓ Pour des résultats de cuisson parfait - 10 programmes automatiques cookControl10
- ✓ Air pulsé 3D Plus# une répartition homogène de la chaleur sur trois niveaux, pour des résultats exceptionnels.

Équipement

Données techniques

Couleur de la façade : Inox
Type de construction : Encastrable
Système de nettoyage intégré : Pyrolyse et Hydrolyse
Niche d'encastrement : 585-595 x 560-568 x 550 mm
Dimensions appareil H x L x P : 595 x 594 x 548 mm
Dimensions du produit emballé : 675 x 690 x 660 mm
Matériau du bandeau : Verre
Matériau de la porte : Verre
Poids net : 37,1 kg
Volume utile du four : 71 l
Mode de cuisson : Chaleur de sole, Chaleur tournante, Chaleur tournante douce, convection naturelle, Gril grande surface, Gril ventilé, position pizza
Matériau de la cavité : Autre
Contrôle de température : Electronique
Nombre de lampe(s) : 1
Certificats de conformité : CE, VDE
Longueur du cordon électrique : 120 cm
Code EAN : 4242003802748
Nombre de cavités - (2010/30/CE) : 1
Classe énergétique (2010/30/CE) : A
Energy consumption per cycle conventional (2010/30/EC) : 0,99 kWh/cycle
Energy consumption per cycle forced air convection (2010/30/EC) : 0,81 kWh/cycle
Indice de classe énergétique - NOUVEAU (2010/30/CE) : 95,3 %
Puissance de raccordement : 2850 W
Intensité : 13 A
Tension : 220-230 V
Fréquence : 50; 60 Hz
Type de prise : Fiche cont.terre/Gard.fil ter.

4 242003 802748

Fabriqué par BSH titulaire des droits d'utilisation de la#marque Siemens AG

iQ300, Four intégrable, 60 x 60 cm, Inox
HB374ABS0J

Équipement

Nettoyage :
- Nettoyage Pyrolyse

Design :
- Ecran LED affichage rouge

Type de four/Modes de cuisson
- Volume 71 l
- 7 modes de cuisson : air pulsé 3D, convection naturelle, gril air pulsé, gril grande surface, position pizza, chaleur de sole, hotAir doux
- Réglage de température : 50 °C - 275 °C
- cookAssist : recettes préprogrammées
- 10 programmes automatiques

Confort/Sécurité
- Température de porte 30 °C
- Départ automatique
- Contrôle optique de la montée en température
-
- Préchauffage rapide
- Verrou de porte électronique, sécurité enfants, coupure automatique du four
- Eclairage halogène
- Ventilateur de refroidissement

Accessoires inclus :
- grille, lèchefrite

Données techniques :
- Câble de raccordement : 120 cm
- Puissance totale de raccordement : 2.85 kW
- Tension nominale : 220 - 230 V
- Classe d'efficacité énergétique (selon norme EU 65/2014) : A (sur une échelle allant de A+++ à D)

iQ300, Four intégrable, 60 x 60 cm, Inox
HB374ABS0J
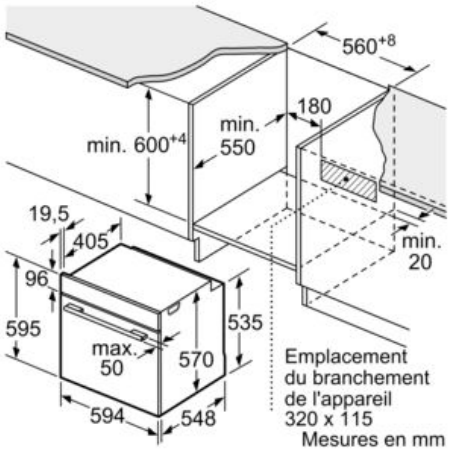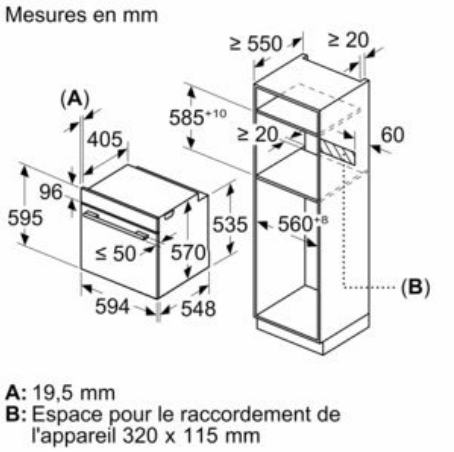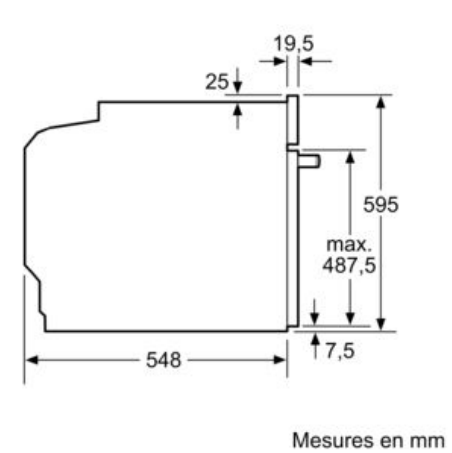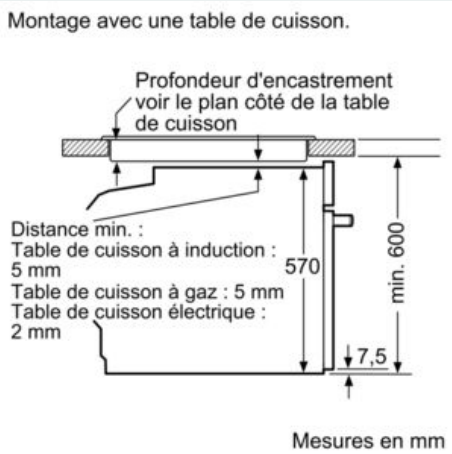
Cotes