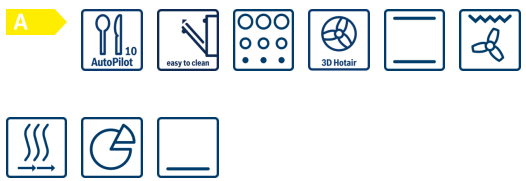

Bosch
HBA374ES0
FOUR MULTIFONCTION PYROLYSE
71L -A- INOX

Version antérieure:

Version ultérieure:

Code EAN:
4242005033621

gamme distribuée:
FLA

Serie | 4, Four intégrable, Inox

HBA374ES0

Nettoyage :
- Nettoyage pyrolyse

Design :

Type de four/Modes de cuisson
- Volume 71 l
- Réglage de température : 50 °C - 275 °C

Confort/Sécurité
- 1 niveau, avec arrêt automatique
- Horloge électronique
- Ecran LED
- Eclairage halogène
- Départ automatique Contrôle optique de la montée en température
- 10 programmes automatiques
- Préchauffage Booster
- Verrou de porte électronique Sécurité enfants Coupure automatique du four
- Ventilateur de refroidissement

Données techniques :
- Câble de raccordement : 120 cm
- Tension nominale : 220 - 240 V
- Puissance totale de raccordement : 3.6 kW
- Classe d'efficacité énergétique (selon norme EU 65/2014) : A sur une échelle allant de A+++ à D Consommation énergétique chaleur de voûte / de sole : 0.99 kWh Consommation énergétique air chaud : 0.81 kWh Cavité : 1 Source de chaleur : électrique Volume cavité : 71 l

Accessoires intégrés

1 x grille, 1 x lèchefrite pour pyrolyse

Accessoires en option

- HEZ317000 PLAT A PIZZA
- HEZ327000 PIERRE A PAIN
- HEZ530000 2 DEMI LECHEFRITES
- HEZ538000 CLIPRAIL
- HEZ636000 LECHEFRITE EN VERRE

Autres couleurs disponibles

Données techniques

Caractéristiques
Couleur de la façade : Inox
Type de construction : Encastrable
Système de nettoyage intégré : Pyrolyse
Niche d'encastrement (mm) : 585-595 x 560-568 x 550
Dimensions du produit (mm) : 595 x 594 x 548
Dimensions du produit emballé (mm) : 675 x 690 x 660
Matériau du bandeau : Acier inox
Matériau de la porte : Verre
Poids net (kg) : 37,139
Volume utile du four : 71
Mode de cuisson : Chaleur de sole, Chaleur tournante, Convection naturelle, Gril air pulsé, Gril grande surface, Pizza setting
Matériau de la cavité : Other
Contrôle de température : Electronique
Nombre de lampe(s) : 1
Certificats de conformité : CE, VDE
Longueur du cordon électrique (cm) : 120
Code EAN : 4242005033621

Types de consommation et de connexion
Nombre de cavités - (2010/30/CE) : 1
Classe énergétique (2010/30/CE) : A
Energy consumption per cycle conventional (2010/30/EC) : 0,99
Energy consumption per cycle forced air convection (2010/30/EC) : 0,81
Indice de classe énergétique - NOUVEAU (2010/30/CE) : 95,3
Puissance de raccordement (W) : 3600
Intensité (A) : 16
Tension (V) : 220-240
Fréquence (Hz) : 60; 50
Type de prise : Fiche cont.terre/Gard.filter.

Serie | 4, Four intégrable, Inox

HBA374ES0

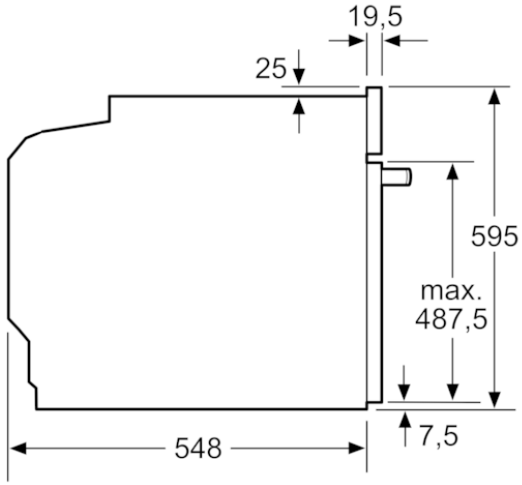

Mesures en mm

Montage avec une table de cuisson.

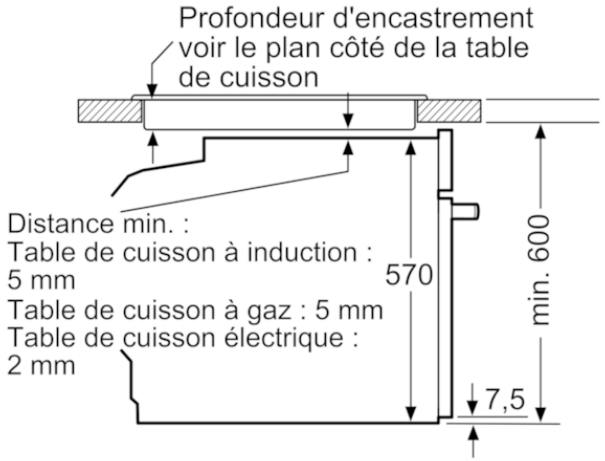

Mesures en mm

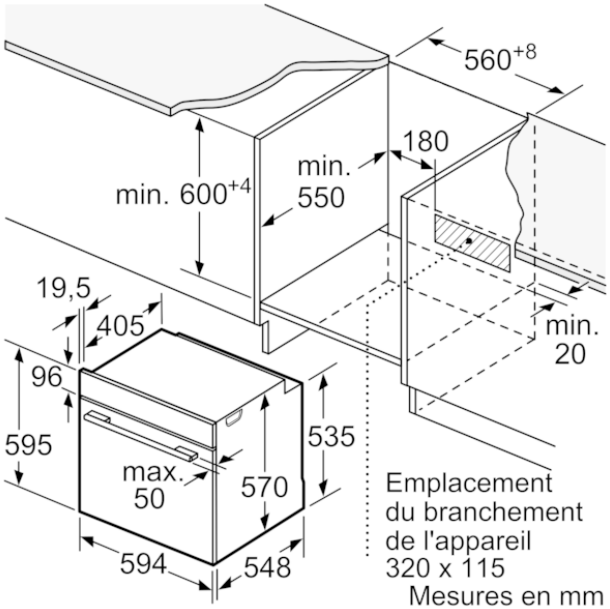

Mesures en mm

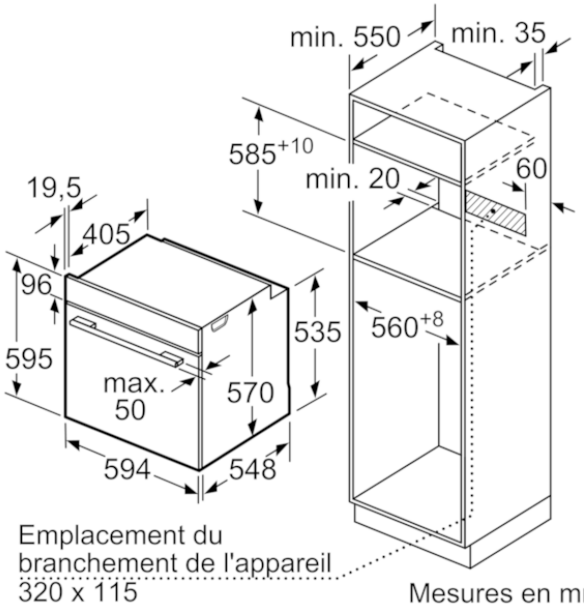

Mesures en mm