SIEMENS

Siemens
HZ9VDSB4
Coude vertical S 90°

Version antérieure:

Version ultérieure:

Code EAN:
4242003900253

gamme distribuée:

Conduit plat, 90 °, vertical S

HZ9VDSB4

- Coude vertical à 90 ° avec très petit rayon pour les conduits à l'intérieur du meuble (à partir d'une profondeur de plan de travail de 60 cm)
- Elément coudé plat 90° (mâle) en configuration verticale avec petit rayon
- Flux aérodynamique optimisé pour minimiser les pertes de pression et maximiser le débit. Facile à couper et à connecter via l'élément qui raccorde les gaines (femelle).
- L'élément est conforme au test brûleur-aiguille (selon CEI 60695-5-11), à la classe d'inflammabilité V2 (selon UL94) et à la classe de matériaux de construction B1 (DIN 4102-1)

Accessoires intégrés

Accessoires en option

Autres couleurs disponibles

Données techniques

Caractéristiques
Dimensions du produit emballé (mm) : 166 x 118 x 230
Dimensions de la palette (mm) : 210.0 x 80.0 x 120.0
Unité d'emballage : 15
Colisage par palette : 300
Poids net (kg) : 0,223
Poids brut (kg) : 0,4
Code EAN : 4242003900253

Fabriqué par BSH titulaire des droits d'utilisation de la#marque Siemens AG

SIEMENS

Conduit plat, 90 °, vertical S
HZ9VDSB4

measurements in mm

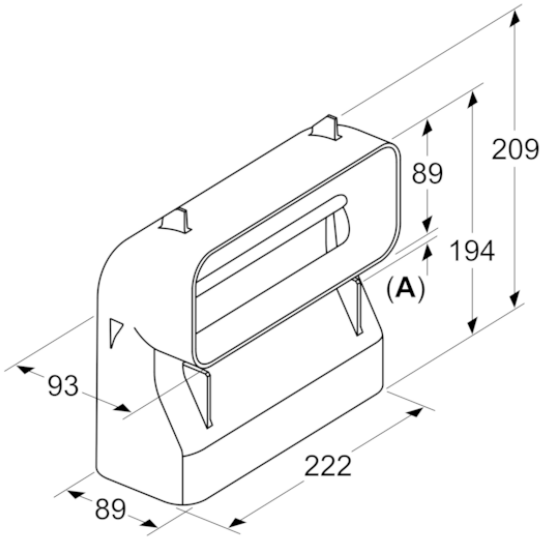

A: 13.5