KBCT900XE

Hotte, Hotte décorative murale, Universelle, Inox, 90 cm, A

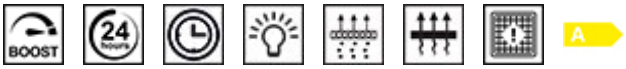

TYPE

Famille: Hotte • Type de hotte: Hotte décorative murale • Largeur hotte: 90 cm • Type d'aspiration: Evacuation • Contrôle électronique: Oui • Code EAN: 8017709287856

ESTHÉTIQUE

Couleur: Inox • Finition: Satiné • Esthétique: Universelle • Design: Box • Matériau: Inox • Type d'inox: Satiné

PROGRAMMES / FONCTIONS

Nombre de vitesses: 4 • Vitesse intensive: Oui • Fonction de purification de l'air 24h: Oui • Option de programmation de la durée: Arrêt automatique

COMMANDES

Type de commandes: Touches électroniques

TECH

Nombre de lampes: 2 • Type d'éclairage: LED • Puissance de l'éclairage: 1,3 W • Température de Couleur de la lumière (°K): 3000 °K • Capacité d'aspiration à l'air libre (P0): 730 m³/h • Puissance du moteur: 230 W • Nombre de filtres: 3 • Filtres anti-graisses: Aluminium • Filtres charbon fournis: Oui • Témoin de remplacement des filtres: Oui • Distance minimale d'installation au dessus d'une table de cuisson gaz: 650 mm • Diamètre de sortie du moteur: 150 mm • Distance minimale d'installation au dessus d'une table de cuisson électrique: 500 mm • Clapet anti-retour: Oui

PERFORMANCE / ETIQUETTE ENERGÉTIQUE

Classe d'efficacité énergétique: A • Classe d'efficacité fluidodynamique: A • Classe d'efficacité de filtration des graisses: C • Classe d'efficacité lumineuse: A • Consommation d'énergie annuelle (AEC): 54 kWh/a • Efficacité fluidodynamique (FDE): 31.2 • Efficacité lumineuse (LE): 60.0 lux/W • Efficacité de filtration des graisses: 76.5 % • Débit d'air à la vitesse minimale: 265 m³/h • Débit d'air à la vitesse maximale (Qmax): 480 m³/h • Débit d'air en mode intensif ou "boost": 713 m³/h • Emission acoustique de l'air pondérée à la vitesse minimale (SPEmin): 46 dB(A) • Emission acoustique de l'air pondérée à la vitesse maximale (SPEmax): 61 dB(A) • Emission acoustique de l'air pondérée à la vitesse intensive (SPEboost): 71 dB(A) • Consommation d'énergie en mode "veille": 0.22 W • Facteur d'augmentation du temps (F): 0.9 • Indice d'efficacité énergétique: 52.0 • Débit d'air mesuré au point de rendement maximal: 395 m³/h • Pression d'air mesurée au point de rendement maximal: 451 Pa • Puissance électrique à l'entrée mesurée au point de rendement maximal: 159 W • Puissance nominale du système d'éclairage: 3 W • Eclairement moyen du système d'éclairage sur la surface de cuisson (Emiddle): 156 lux • Niveau de bruit au réglage le plus élevé: 62 dB(A)

RACCORDEMENT ÉLECTRIQUE

Puissance nominale électrique: 230 W • Tension (V): 220-240 V • Fréquence (Hz): 50-60 Hz • Longueur du câble d'alimentation (cm): 1000 mm

OPTIONS NON INCLUSES

VITESSE 1

Capacité d'aspiration (IEC 61591): 265 m³/h • Niveau sonore (IEC 60704-2-13): 47 dB(A) • Puissance: 138 W

VITESSE 2

Capacité d'aspiration (IEC 61591): 360 m³/h • Niveau sonore (IEC 60704-2-13): 55 dB(A) • Puissance: 160 W

VITESSE 3

Capacité d'aspiration (IEC 61591): 480 m³/h • Niveau sonore (IEC 60704-2-13): 62 dB(A) • Puissance: 184 W

VITESSE 4

VITESSE INTENSIVE

Capacité d'aspiration (IEC 61591): 713 m³/h • Niveau sonore (IEC 60704-2-13): 72 dB(A) • Puissance: 233 W

INFORMATIONS LOGISTIQUES

Dimensions du produit (mm): 600x898x470 • Largeur du produit (mm): 898 mm • Profondeur du produit (mm): 470 mm • Hauteur du produit (mm): 600 mm • Poids net (kg): 14.000 kg • Poids brut (kg): 18.000 kg

ACCESSOIRES INCLUS

Tube de réduction sortie: Oui

OPTIONAL
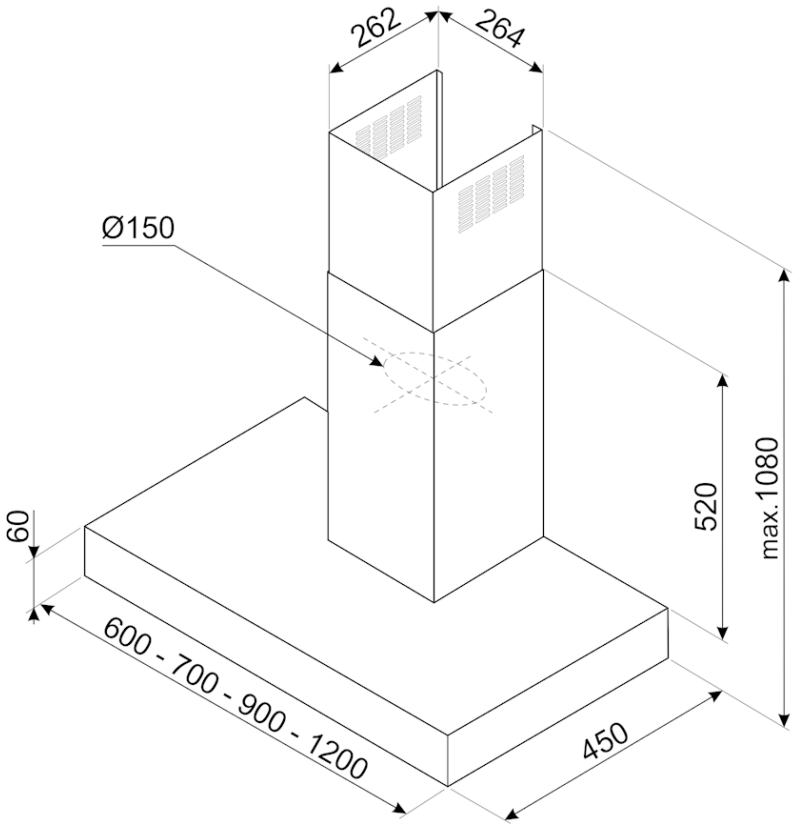
KITFCKBT: Accessoires, HottesKITFCKBTR: Accessoires, HottesKITCEKBT: Accessoires, Hottes