BOSCH

Bosch
KIS86AFE0
REFRIGERATEUR COMBINE INT 177 PANTO

Version antérieure:
KIS86AF30

Version ultérieure:

Code EAN:
4242005188536

gamme distribuée:

Série 6, Réfrigérateur combiné intégrable, 177.2 x 55.8 cm

KIS86AFE0

INFORMATIONS GENERALES
- Volume total : 266 l
- Classe d'efficacité énergétique Classe énergie_Eu19: E sur une échelle allant de A à G
- Consommation énergétique : 219 kWh/an
- Technologie LowFrost
- Fixation de porte à pantographe

Confort et sécurité
- Régulation électronique avec affichage digital de la température
- FreshSense : température constante par technologie de capteurs intelligents
- Chaque zone de température contrôlable et réglable séparément
- Mode vacances
- Eclairage LED dans le réfrigérateur
- Alarme sonore de porte ouverte
- Alarme visuelle et sonore de température, avec fonction mémoire

REFRIGERATEUR
- Volume réfrigérateur : 192 l
- Super-réfrigération avec arrêt automatique
- 1 compartiment VitaFresh Plus avec contrôle de l'humidité - les fruits et légumes restent frais et riches en vitamines jusqu'à 2 fois plus longtemps
- 5 clayettes en verre de sécurité (4 réglables en hauteur)
- 5 balconnets
- 3 x casier à oeufs , 1 x bac à glaçons, 1 x A**0024

CONGELATEUR
- Volume congélateur : 74 l
- Pouvoir de congélation en 24h : 7 kg
- 3 tiroirs de congélation transparents, dont 1 BigBox
- VarioZone avec clayettes amovibles en verre de sécurité
- Autonomie en cas de coupure électrique : 9 h

INFORMATIONS TECHNIQUES
- Encastrement H x L x P : 177.5 cm x 56 cm x 55 cm
- Classe climatique : SN-ST
- Niveau sonore : 36 DB, classe d'efficacité sonore : Classe sonore_Eu19: C
- Charnières à droite, réversibles
- Montage facile easyInstallation

Accessoires intégrés

3 x casier à oeufs , 1 x bac à glaçons

Accessoires en option

Autres couleurs disponibles

Données techniques

Caractéristiques
Type de construction : Intégrable
Porte habillable : impossible
Largeur appareil (mm) : 558
Profondeur appareil (mm) : 545
Niche d'encastrement (mm) : 1775.0 x 560 x 550
Poids net (kg) : 62,897
Puissance de raccordement (W) : 90
Intensité (A) : 10
Charnière de porte : Droite réversible
Tension (V) : 220-240
Fréquence (Hz) : 50
Certificats de conformité : CE, Ukraine, VDE
Longueur du cordon électrique (cm) : 230
Autonomie en cas de coupure de courant (h) : 9
Nombre de compresseurs : 1
Nombre de circuit de froid : 2
Ventilateur dans le compartiment réfrigérateur : non
Porte réversible : Oui
Nombre de clayettes réglables dans le réfrigérateur : 4
Clayettes spéciales bouteille : non
Code EAN : 4242005188536
Marque : Bosch
Référence Commerciale : KIS86AFE0
Consommation énergétique annuelle (kWh/annum) - NOUVEAU (2010/30/CE) : 218,00
Capacité nette du réfrigérateur (l) - nouveau (2010/30/EC) : 191
Capacité nette du congélateur (l) - nouveau (2010/30/EC) : 74
Froid ventilé : Non
Pouvoir de congélation (kg/24h) - nouveau (2010/30/EC) : 7
Classe climatique : SN-ST
Niveau sonore (dB(A) re 1 pW) : 36
Type d'installation : Tout intégrable

Série 6, Réfrigérateur combiné intégrable, 177.2 x 55.8 cm
KIS86AFE0

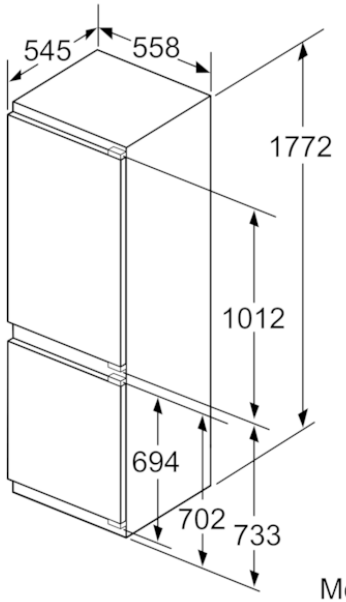

Mesures en mm

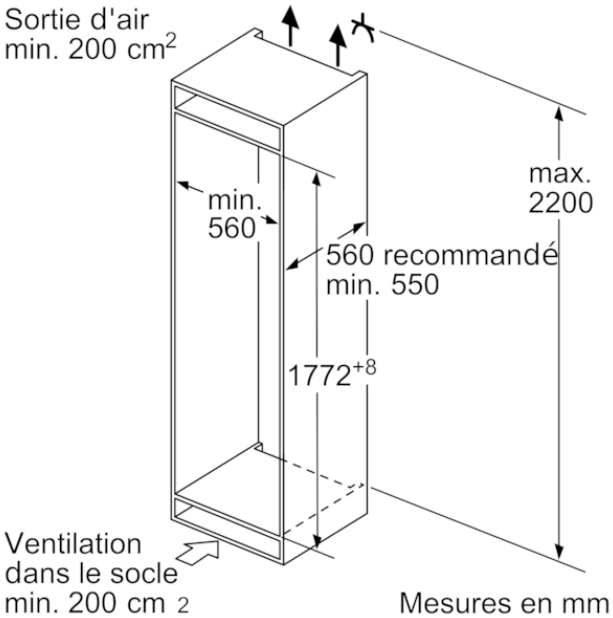

Mesures en mm

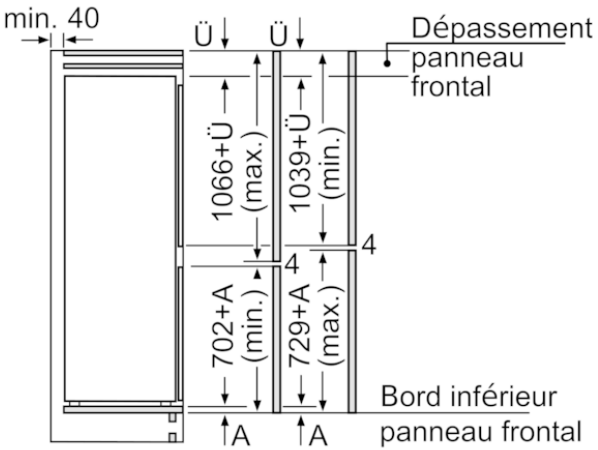

Les dimensions de porte de meuble indiquées sont valables pour un joint de porte de 4 mm.

Mesures en mm

Mesures en mm
Recommandation de dimension d'espace libre pour charnière plate

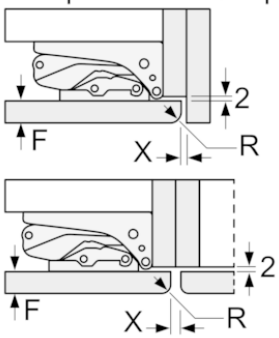

F	R	X
16-19	0-3	2,5
20	0-1	3
	2-3	2,5
21	0-1	3
	2-3	2,5
22	0	4
	1	3,5
	2-3	3

Les dimensions d'espace libre recommandées dans le tableau doivent être respectées afin d'assurer une ouverture sans collision des portes de l'appareil, et d'éviter ainsi d'endommager les meubles de cuisine.