SIEMENS

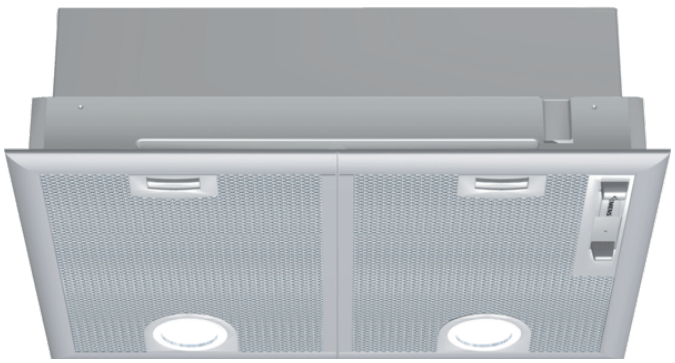

Siemens
LB55565
GROUPE FILTRANT 53CM 618M3/H C METAL

Version antérieure:

Version ultérieure:

Code EAN:
4242003838389

gamme distribuée:

iQ300, Groupe filtrant, 53 cm, Argent métallisé

LB55565

Puissance :
- En mode évacuation ou recyclage (avec kit en option)
- 2 moteurs
- Touches, variateur de puissance à 4 vitesses dont 1 intensive
- Niveau sonore (min/max) en fonctionnement normal : 38/56 dB
- Débit d'air en évacuation selon la norme DIN/EN 61591
  fonctionnement normal : 362 m³/h
  position intensive : 618 m³/h

Confort/Sécurité :
- Eclairage LED 2 x 3 W
- 2 filtres à graisse métallique lavable au lave-vaisselle

Données techniques :
- Classe d'efficacité énergétique C* sur une échelle allant de A+++ à D
- Consommation énergétique moyenne : 79.8 kWh/an*
- Classe d'efficacité ventilateur : D*
- Classe d'efficacité éclairage : A*
- Classe d'efficacité filtre à graisse : B*
- Câble de raccordement 1.3 m
- Puissance de raccordement : 206 W
- Intensité lumineuse : 438 lux
- Température de couleur : 3500 K

Accessoires intégrés

Accessoires en option

- LZ73050 FILTRE A CHARBON ACTIF

Autres couleurs disponibles

Données techniques

Caractéristiques
Typologie : Traditional
Certificats de conformité : CE, Eurasian, Ukraine, VDE
Longueur du cordon électrique (cm) : 130
Niche d'encastrement (mm) : 255mm x 500.0mm x 350mm
Ecart min. par rapp. foyer él. : 650
Ecart min. par rapp. foyer gaz : 650
Poids net (kg) : 7,608
Type de commandes : Mécanique
Débit d'air maximum en évacuation (m³/h) : 363
Débit de l'aspiration en Recyclage d'air position turbo : 395.0
Débit maximum d'aspiration en recyclage d'air : 268
Débit d'air position intensive en évacuation (m³/h) : 618
Nombre de lampes : 2
Niveau sonore (dB(A) re 1 pW) : 56
Diamètre du réducteurd'évacuation d'air : 120 / 150
Matériau du filtre à graisses : Washable aluminium
Code EAN : 4242003838389
Puissance de raccordement (W) : 206
Intensité (A) : 10
Tension (V) : 220-240
Fréquence (Hz) : 50
Type de prise : Fiche cont.terre/Gard.filter.
Type de montage : Encastrable

Fabriqué par BSH titulaire des droits d'utilisation de la#marque Siemens AG

SIEMENS

iQ300, Groupe filtrant, 53 cm, Argent métallisé
LB55565

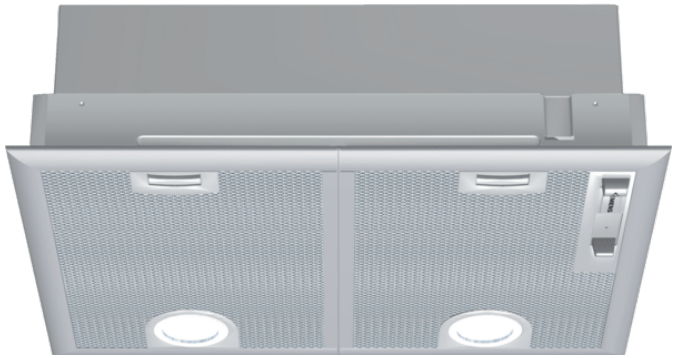

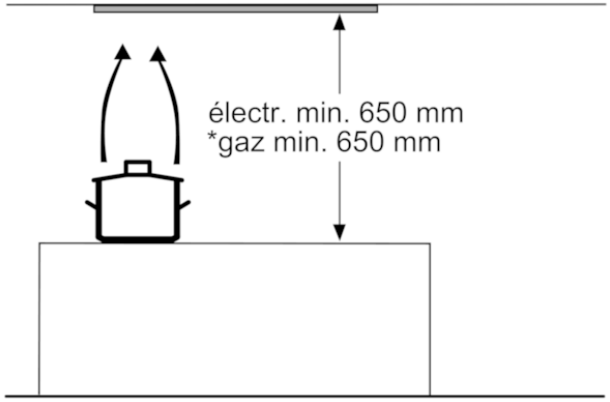

* en partant du bord supérieur du porte-casseroles

Mesures en mm

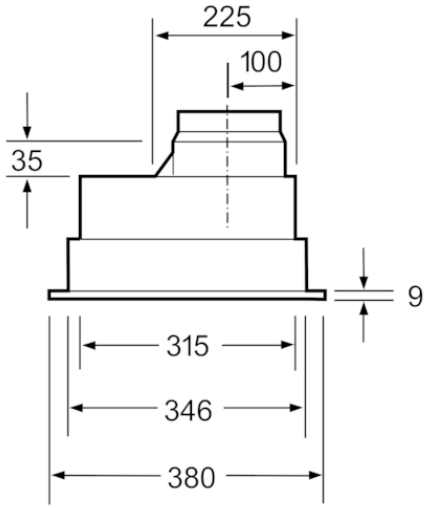

Mesures en mm

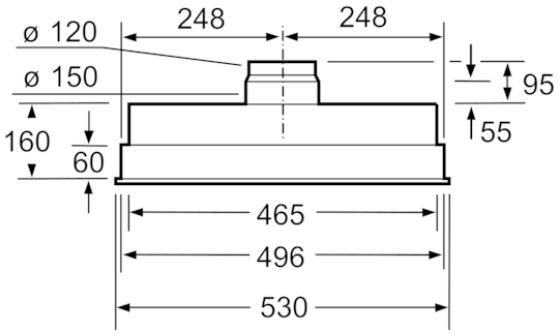

Mesures en mm

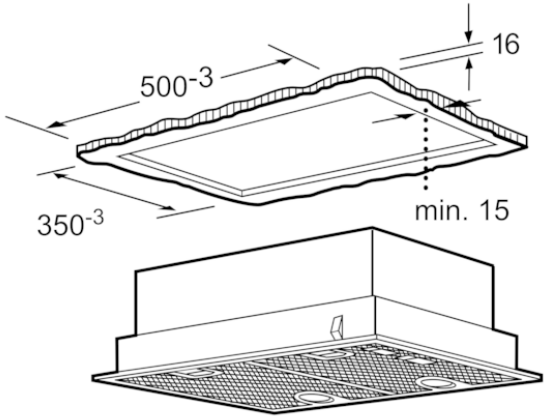

Mesures en mm