SIEMENS

iQ300, Hotte murale, 80 cm, Noir

LC87KEM60

Design :
- Hotte inclinée
- Noir et verre

Puissance :
- En mode évacuation ou recyclage (avec kit en option)
- Touches, variateur de puissance à 4 vitesses dont 1 intensive
- Niveau sonore (min/max) en fonctionnement normal : 48/60 dB
- Débit d'air en évacuation selon la norme DIN/EN 61591
  fonctionnement normal : 399 m³/h
  position intensive : 669 m³/h

Confort/Sécurité :
- Commande touchControl
- Aspiration périmétrale
- Eclairage LED 2 x 3 W
- Positions intensives avec retour automatique au bout de 6 minutes
- 2 filtres à graisse métallique lavable au lave-vaisselle

Données techniques :
- Classe d'efficacité énergétique B* sur une échelle allant de A+++ à D
- Consommation énergétique moyenne : 59.4 kWh/an*
- Classe d'efficacité ventilateur : B*
- Classe d'efficacité éclairage : A*
- Classe d'efficacité filtre à graisse : C*
- Puissance de raccordement : 255 W
- Câble de raccordement avec prise : 1.3 m
- Intensité lumineuse : 114 lux
- Température de couleur : 3500 K

Conformément au règlement délégué européen No 65/2014

Accessoires intégrés

Accessoires en option

- LZ52751 FILTRE A CHARBON ACTIF
- LZ50960 CREDENCE INOX LARGEUR 90 CM
- LZ31XXB16 FILTRE A CHARBON CLEANAIR PLUS
- LZ12350 EXTENTION DE CHEMINEE 1500 MM
- LZ12250 EXTENTION DE CHEMINEE 1000 MM
- LZ11FXC56 MODULE DE RECYCLAGE CLEANAIR PLUS
- LZ11EKU11 KIT DE RECYCLAGE
- LZ11DXI16 MODULE DE RECYCLAGE INTEGRE CLEANAIR +

Autres couleurs disponibles

Données techniques

Caractéristiques
Typologie : Chimney
Certificats de conformité : CE, VDE
Longueur du cordon électrique (cm) : 130
Hauteur de la cheminée : 484-770/554-830
Hauteur du produit, sans cheminée : 296
Ecart min. par rapp. foyer él. : 450
Ecart min. par rapp. foyer gaz : 600
Poids net (kg) : 16,144
Type de commandes : Electronique
Débit d'air maximum en évacuation (m³/h) : 399
Débit de l'aspiration en Recyclage d'air position turbo : 398.0
Débit maximum d'aspiration en recyclage d'air : 320
Débit d'air position intensive en évacuation (m³/h) : 669
Nombre de lampes : 2
Niveau sonore (dB(A) re 1 pW) : 60
Diamètre du réducteurd'évacuation d'air : 120 / 150
Matériau du filtre à graisses : Washable aluminium
Code EAN : 4242003862629
Puissance de raccordement (W) : 255
Intensité (A) : 10
Tension (V) : 220-240
Fréquence (Hz) : 50; 60
Type de prise : Fiche cont.terre/Gard.filter.
Type de montage : Wall-mounted

Siemens
LC87KEM60
HOTTE DECO INCLINEE 80 669M3/H B NOIRE

Version antérieure:

Version ultérieure:

Code EAN:
4242003862629

gamme distribuée:
FLH

Fabriqué par BSH titulaire des droits d'utilisation de la#marque Siemens AG

SIEMENS

iQ300, Hotte murale, 80 cm, Noir
LC87KEM60

Mesures en mm

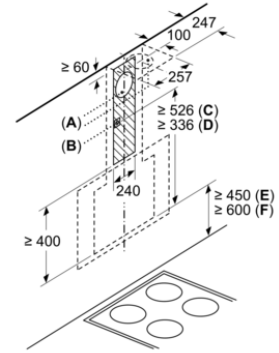

A: Sortie d'air
B: Prise
C: Air propre intégré
D: Évacuation d'air ou ensemble de circulation d'air standard
E: Électr.
F: Gaz, en partant du bord supérieur du porte-casseroles

mesures en mm

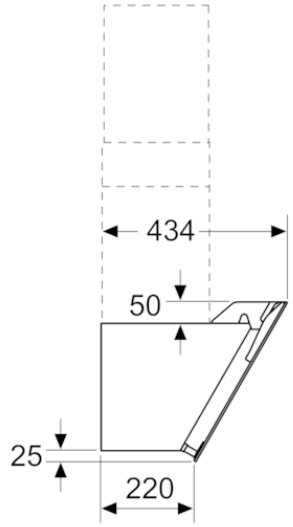

Mesures en mm

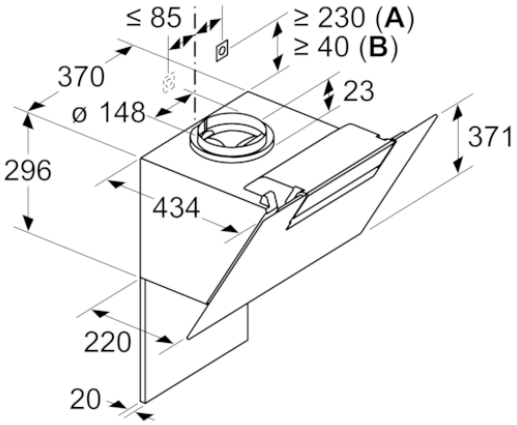

A: Air propre intégré
B: Évacuation d'air ou ensemble de circulation d'air standard
Respecter l'épaisseur maximale de la paroi arrière.

Mesures en mm

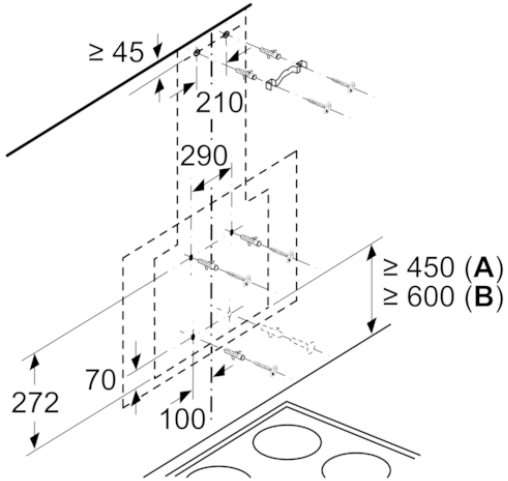

A: Électr.
B: Gaz, en partant du bord supérieur du porte-casseroles

Mesures en mm

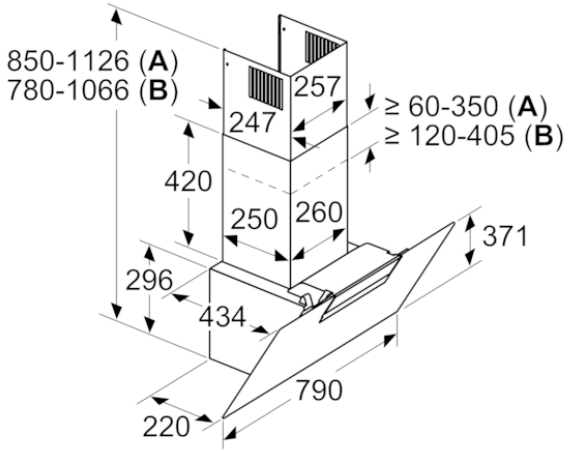

A: Circulation d'air
B: Évacuation d'air - diriger les fentes vers le bas