SIEMENS

A+

A+

Siemens
LC91KWW60
HOTTE MUR INCL VERRE 90CM
991M3/H A+ NR

Version antérieure:

Version ultérieure:

Code EAN:
4242003761106

gamme distribuée:

Fabriqué par BSH titulaire des droits d'utilisation de la#marque Siemens AG

iQ700, Hotte murale, 90 cm, Noir avec finition en verre

LC91KWW60

Design :
- Hotte inclinée

Puissance :
- En mode évacuation ou recyclage (avec kit en option)
- Un kit de recyclage est indispensable pour toute installation en mode recyclage
- 1 moteur
- Moteur iQdrive : moteur induction à basse consommation
- Touches, 5 vitesses dont 2 intensives
- Niveau sonore (min/max) en fonctionnement normal : 45/58 dB
- Débit d'air en évacuation selon la norme DIN/EN 61591
  fonctionnement normal : 525 m³/h
  position intensive : 991 m³/h

Confort/Sécurité :

Home Connect : contrôle à distance
- cookConnect : contrôle via la table de cuisson
- emotionLight Pro : éclairage en halo
- climateControl : détection automatique des vapeurs et des odeurs: détection automatique des odeurs et des vapeurs
- Commande touchControl avec affichage digital
- Aspiration périmétrale
- Positions intensives avec retour automatique au bout de 6 minutes
- Booster temporisé
- Variateur d'intensité lumineuse softLight
- Eclairage LED 2 x 3 W
- 2 filtres à graisse métallique lavable au lave-vaisselle
- Témoin de saturation du filtre métallique et à charbon actif
- En mode recyclage, installation sans cheminée possible

Données techniques :
- Classe d'efficacité énergétique A+* sur une échelle allant de A+++ à D
- Consommation énergétique moyenne : 38.5 kWh/an*
- Classe d'efficacité ventilateur : A*
- Classe d'efficacité éclairage : A*
- Classe d'efficacité filtre à graisse : B*
- Câble de raccordement 1.3 m
- Puissance de raccordement 270 W

Conformément au règlement délégué européen No 65/2014

Accessoires intégrés

Accessoires en option

- LZ31XXB16 FILTRE A CHARBON CLEANAIR PLUS
- LZ11AKV16 KIT DE RECYCLAGE CLEANAIR+ (SS CHEMINEE)
- LZ11AKI16 KIT DE RECYCLAGE CLEANAIR PLUS
- LZ11AKB16 FILTRE A CHARBON CLEANAIR PLUS

Autres couleurs disponibles

Données techniques

Caractéristiques
Typologie : Chimney
Certificats de conformité : CE, Eurasian, VDE
Longueur du cordon électrique (cm) : 130
Hauteur du produit, sans cheminée : 323
Ecart min. par rapp. foyer él. : 450
Ecart min. par rapp. foyer gaz : 600
Poids net (kg) : 24,954
Type de commandes : Electronique
Nombre de vitesses : 3 puissances + 2 intensif
Débit d'air maximum en évacuation (m³/h) : 525
Débit de l'aspiration en Recyclage d'air position turbo : 781.0
Débit maximum d'aspiration en recyclage d'air : 497
Débit d'air position intensive en évacuation (m³/h) : 991
Nombre de lampes : 2
Niveau sonore (dB(A) re 1 pW) : 58
Diamètre du réducteurd'évacuation d'air : 120 / 150
Matériau du filtre à graisses : Washable aluminium
Code EAN : 4242003761106
Puissance de raccordement (W) : 270
Intensité (A) : 10
Tension (V) : 220-240
Fréquence (Hz) : 50; 60
Type de prise : Fiche cont.terre/Gard.filter.
Type de montage : Wall-mounted

SIEMENS

iQ700, Hotte murale, 90 cm, Noir avec finition en verre
LC91KWW60

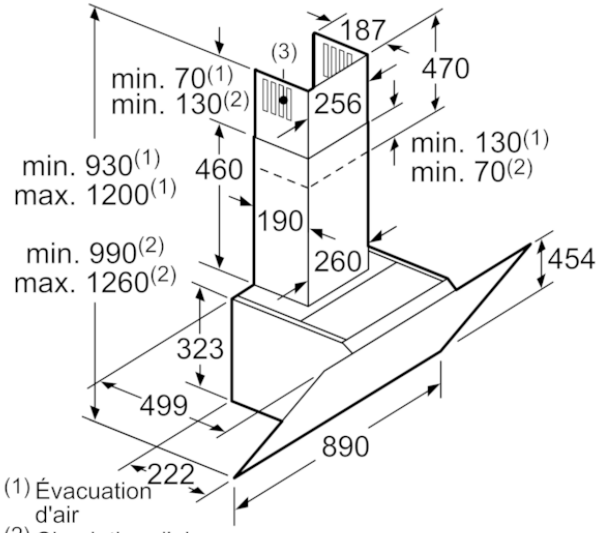

(1) Évacuation d'air
(2) Circulation d'air
(3) Sortie d'air - remettre les fentes vers le bas lors de l'évacuation d'air

Mesures en mm

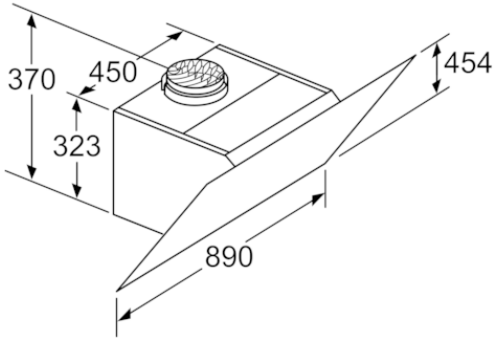

Appareil en mode circulation d'air
sans canal
set circulation d'air requis

Mesures en mm

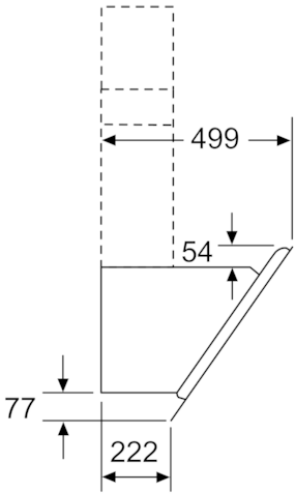

Mesures en mm

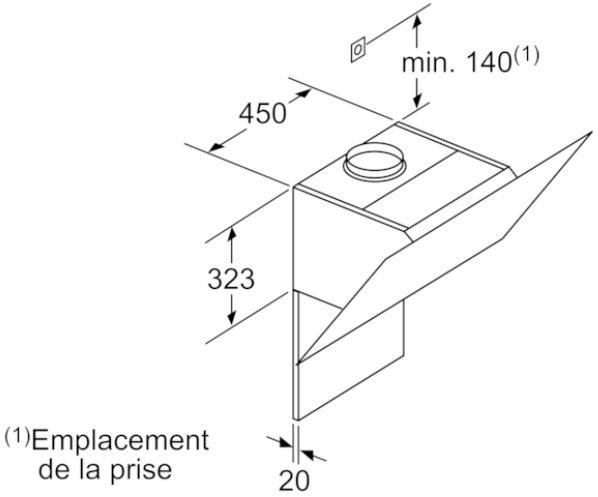

(1)Emplacement de la prise

Respecter l'épaisseur maximale
de la paroi arrière.

Mesures en mm

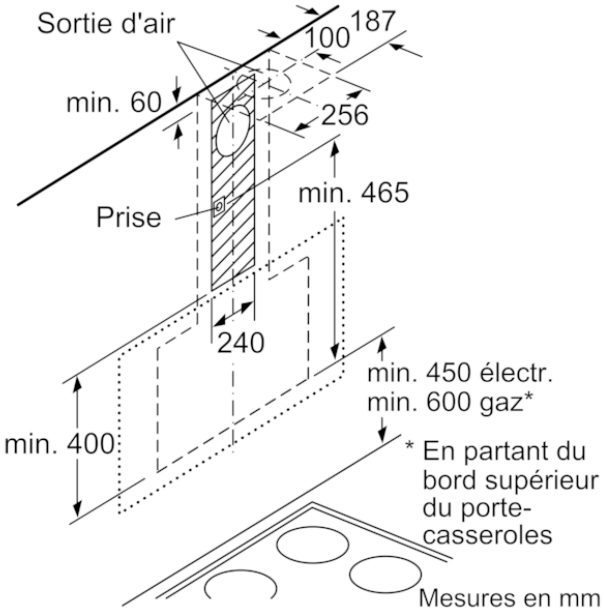

Mesures en mm