iQ500, Hotte design intégré, 60 cm, Noir avec finition en verre LJ67BAM60

Hotte au design parfaitement intégré pour une utilisation maximale de l'espace de rangement dans vos placards.

✓ Eclairage LED : visibilité et atmosphère idéales pour cuisiner.
✓ Vitesse intensive avec retour automatique à la vitesse normale

B

LED

Accessoires en option

LZ16IBI14	KIT DE RECYCLAGE CLEANAIR
LZ16IBB14	FILTRE A CHARBON CLEANAIR
LZ11IXB16	FILTRE A CHARBON CLEANAIR PLUS
LZ11ITD11	KIT DE RECYCLAGE REGENERANT LONGUE DUREE
LZ11IBN61	EXTENSION DE CHEMINEE 187-360 MM
LZ11IBK61	EXTENSION DE CHEMINEE 450-854 MM

Équipement

Données techniques

Typologie : Built-in/Built-under
Certificats de conformité : CE, VDE
Longueur du cordon électrique : 130 cm
Niche d'encastrement : 340mm x 560.0mm x 300mm mm
Hauteur du produit, sans cheminée : 60 mm
Ecart minimal avec la table de cuisson électrique : 430 mm
Ecart minimal avec la table de cuisson gaz : 650 mm
Poids net : 11,9 kg
Type de commandes : Electronique
Nombre de vitesses : 3 vitesses + 1 intensif
Débit d'air maximum en évacuation : 460 m³/h
Débit de l'aspiration en Recyclage d'air position turbo : 652 m³/h
Débit maximum d'aspiration en recyclage d'air : 451 m³/h
Débit d'air position intensive en évacuation : 749 m³/h
Nombre de lampes : 2
Niveau sonore : 63 dB(A) re 1 pW
Diamètre du réducteurd'évacuation d'air : 120 / 150 mm
Matériau du filtre à graisses : Inox résistant au lave-vaisselle
Code EAN : 4242003897034
Puissance de raccordement : 256 W
Tension : 220-240 V
Fréquence : 50 Hz
Type de prise : Fiche cont.terre/Gard.fil ter.
Type de montage : Encastrable

4 242003 897034

Fabriqué par BSH titulaire des droits d'utilisation de la#marque Siemens AG

iQ500, Hotte design intégré, 60 cm, Noir avec finition en verre
LJ67BAM60

Équipement

Design
- Hotte box intégrée de 60 cm
- Noir avec panneau en verre

Puissance
- En mode évacuation ou recyclage (avec kit en option)
- Touches, variateur de puissance à 4 vitesses dont 1 intensive
- Niveau sonore (min/max) en fonctionnement normal : 50/63 dB
- Débit d'air en évacuation selon la norme DIN/EN 61591
- fonctionnement normal :460m³/h
- position intensive :749 m³/h

Confort/Sécurité
- Eclairage LED 2 x 2 W
- Variateur d'intensité lumineuse softLight
- Le ventilateur et la lumière s'allument et s'éteignent automatiquement en ouvrant et en fermant le panneau de verre
- La lumière peut également être gérée individuellement
- Commande touchControl avec affichage digital
- Panneau en verre avec contrôle tactile pour un fonctionnement facile et une meilleure capture de la vapeur
- Conception compacte offrant des possibilités de rangement supplémentaires : jusqu'à 10 kg par côté
- Positions intensives avec retour automatique au bout de 6 minutes
- 2 filtre(s) à graisse métallique(s) lavable au lave-vaisselle

Données techniques
- Classe d'efficacité énergétique B* sur une échelle allant de A+++ à D
- Consommation énergétique moyenne : 62.7 kWh/an*
- Classe d'efficacité ventilateur : B*
- Classe d'efficacité éclairage : A*
- Classe d'efficacité filtre à graisse : B*
- Câble de raccordement avec prise : 1.3 m
- Puissance de raccordement : 256 W
- Intensité lumineuse : 451 lux
- Température de couleur : 3500 K

Informations sur l'installation
- Installation compatible avec des meubles sans fond
- Comprend une protection contre les rayures et salissures pour l'espace de rangement
- Comprend des entretoises pour l'installation dans un meuble d'une profondeur maximale de 360 mm
- Diamètre d'évacuation recommandé Ø 150 mm (Ø 120 mm livré avec l'appareil)
- Pour une installation dans des meubles plus hauts, des extensions de cheminée décoratives sont disponibles comme accessoires en option

**Conformément au règlement délégué européen No 65/2014*

iQ500, Hotte design intégré, 60 cm, Noir avec finition en verre
LJ67BAM60

Cotes

mesures en mm
Vue de face

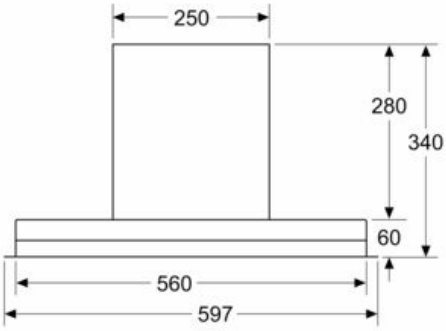

mesures en mm

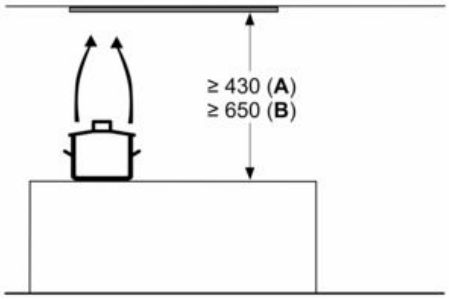

en partant du bord supérieur du porte-casseroles
A: Électrique min. 430
B: Gaz min. 650

mesures en mm
Exemple de montage

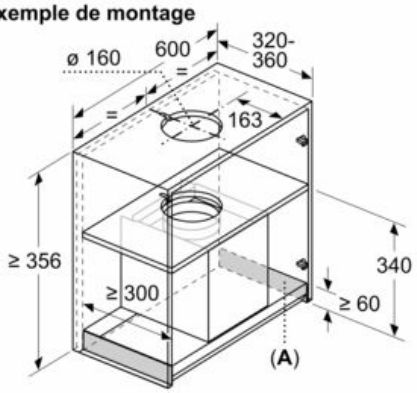

A: Zone sans charnière

mesures en mm
vue latérale

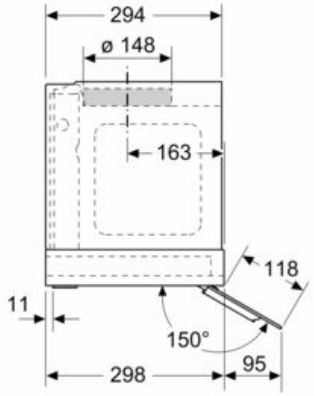

mesures en mm

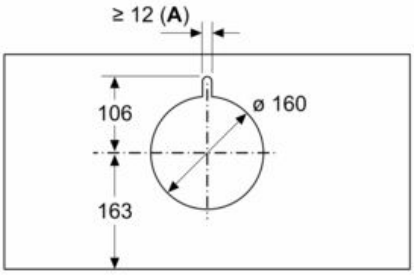

A: Passage de câbles