Neff
N74TD00N0
DOMINO TEPPAN YAKI 40CM INOX

Version antérieure:

Version ultérieure:

Code EAN:
4242004188117

gamme distribuée:

N 70, Domino Teppan Yaki, 40 cm

N74TD00N0

Design :
- Profil inox
- Commande par TouchControl

Puissance :
- Grande surface de cuisson en inox
- Zone de cuisson peut être chauffée totalement ou partiellement
- Température réglable entre 140°C et 240°C

Confort/Sécurité :
- Position maintien au chaud (70°C)
- Position nettoyage (40°C)
- Indicateur lumineux de chaleur résiduelle sur chaque foyer : "H" pour prolonger la cuisson et "h" pour le maintien au chaud
- Minuterie coupe-circuit pour chaque foyer
- Chronomètre
- Sécurité anti-surchauffe
- Sécurité enfants
- Fonction Stop & Clean : arrêt temporaire de la table pour nettoyage
- Fonction ReStart : en cas d'arrêt brutal de la table, mémorisation de la température initiale pendant 4 secondes
- Affichage de la consommation énergétique
- Couvercle en verre
- 2 spatules incluses

Données techniques :
- Câble de raccordement 1 m
- Puissance de raccordement 1900 W

Accessoires intégrés

2 x spatule

Accessoires en option

- Z9914X0 BARRETTES DE JONCTION

Autres couleurs disponibles

Données techniques

Caractéristiques
Appellation produit/famille : Vario/ Domino Teppan Yaki
Type de construction : Intégrable
Source d'énergie : Électricité
Type de commandes : Electronique
Matériau de la grille - gril : N/A
Niche d'encastrement (mm) : 90 x x
Largeur appareil (mm) : 396
Dimensions du produit (mm) : 90 x 396 x 546
Dimensions du produit emballé (mm) : 230 x 480 x 610
Poids net (kg) : 10,031
Poids brut (kg) : 12,1
Témoin de chaleur résiduelle : Indépendant
Emplacement du bandeau de commande : Devant de la table
Matériau de base de la surface : N/A
Couleur de la surface : Acier inox, Inox
Couleur du cadre : Acier inox
Certificats de conformité : CE, Eurasian, VDE
Longueur du cordon électrique (cm) : 100
Code EAN : 4242004188117
Puissance maximum de raccordement (W) : 1900
Intensité (A) : 13
Tension (V) : 220-240
Fréquence (Hz) : 60; 50

N 70, Domino Teppan Yaki, 40 cm

N74TD00N0

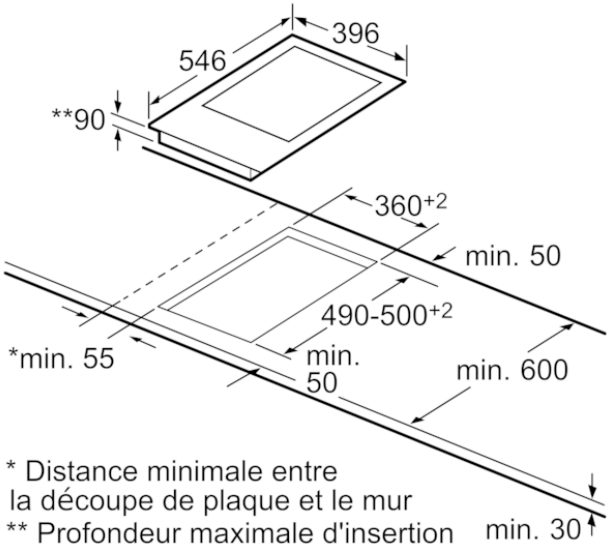

* Distance minimale entre la découpe de plaque et le mur

** Profondeur maximale d'insertion

Mesures en mm

Mesures en mm

Possibilités de combinaisons Domino avec les dimensions des appareils et les cotes de découpe correspondantes (voir tableau)

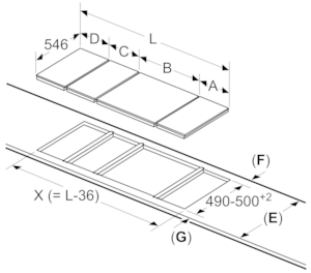

E	F	G
585-600	50	≥ 35
> 600	≥ 50	≥ 50

Lors de l'assemblage de plusieurs éléments côte à côte, plusieurs kits d'installation sont également nécessaires.

Dimensions de la découpe (X) en fonction de la combinaison, voir tableau :

Possibilités de combinaison domino avec cotes d'appareils et de découpes correspondantes

Type de largeur :	30	40	60	70	80	90
Largeur de l'appareil :	306	396	606	708	826	918

	A	B	C	D	L	X
2x30	306	306	-	-	612	**576**
1x30, 1x40	306	396	-	-	702	**666**
1x30, 1x60	306	606	-	-	912	**876**
1x30, 1x70*	306	708	-	-	1014	**978**
1x30, 1x80	306	826	-	-	1132	**1096**
1x30, 1x90	306	918	-	-	1224	**1188**
2x40	396	396	-	-	792	**756**
1x40, 1x60	396	606	-	-	1002	**966**
1x40, 1x70*	396	708	-	-	1104	**1068**
1x40, 1x80	396	826	-	-	1222	**1186**
1x40, 1x90	396	918	-	-	1314	**1278**
3x30	306	306	306	-	918	**882**
2x30, 1x40	306	306	396	-	1008	**972**
2x30, 1x60	306	306	606	-	1218	**1182**
2x30, 1x70*	306	306	708	-	1320	**1284**
2x30, 1x80	306	306	826	-	1438	**1402**
2x30, 1x90	306	306	918	-	1530	**1494**
1x30, 2x40	306	396	396	-	1098	**1062**
1x30, 1x40, 1x60	306	396	606	-	1308	**1272**
1x30, 1x40, 1x80	306	396	826	-	1528	**1492**
1x30, 1x40, 1x90	306	396	918	-	1620	**1584**
3x40	396	396	396	-	1188	**1152**
2x40, 1x60	396	396	606	-	1398	**1362**
1x30, 1x40, 1x70*	306	396	708	-	1410	**1374**
4x30	306	306	306	306	1224	**1188**
3x30, 1x40	306	306	306	396	1314	**1278**
2x30, 2x40	306	306	396	396	1404	**1368**
1x30, 3x40	306	396	396	396	1494	**1458**

* Pas possible avec table de cuisson à induction de 70 cm

Mesures en mm

Illustration pour le tableau : options de combinaisons Domino avec les appareils et dimensions de découpe correspondants

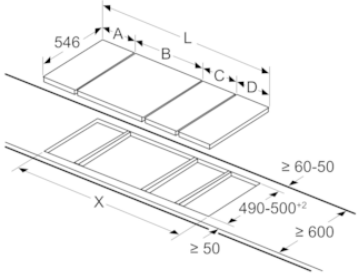

L'installation de deux éléments ou plus side-by-side requiert un kit d'installation ou plus (2 éléments = 1 kit d'installation ; 3 éléments = 2 kits d'installation, etc.).

La dimension de la découpe (X) dépend de la combinaison, voir le tableau :

Mesures en mm

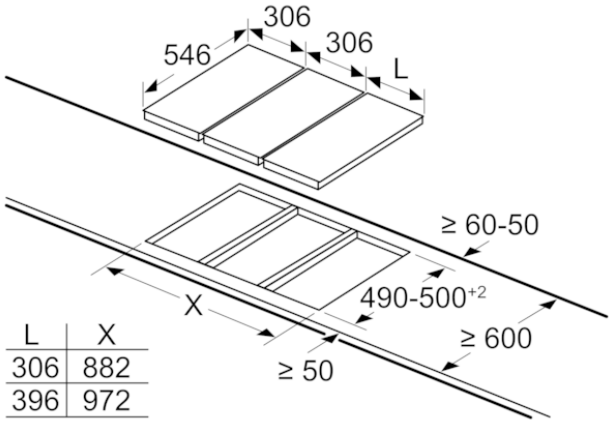

L	X
306	882
396	972

L'installation de deux unités Domino ou plus side-by-side requiert un kit d'installation ou plus (2 éléments = 1 kit d'installation ; 3 éléments = 2 kits d'installation, etc.).

N 70, Domino Teppan Yaki, 40 cm

N74TD00N0

Mesures en mm

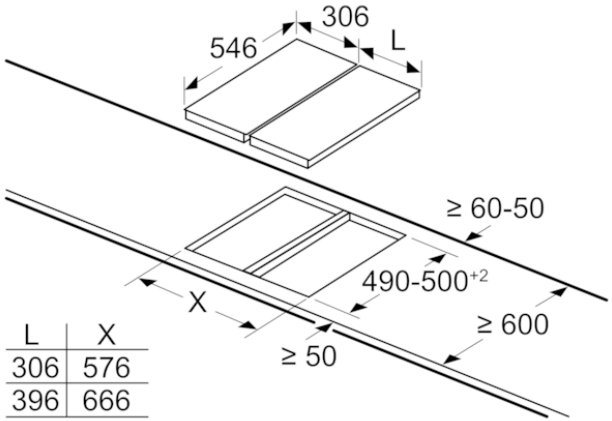

L	X
306	576
396	666

L'installation de deux unités Domino ou plus side-by-side requiert un kit d'installation ou plus (2 éléments = 1 kit d'installation ; 3 éléments = 2 kits d'installation, etc.).