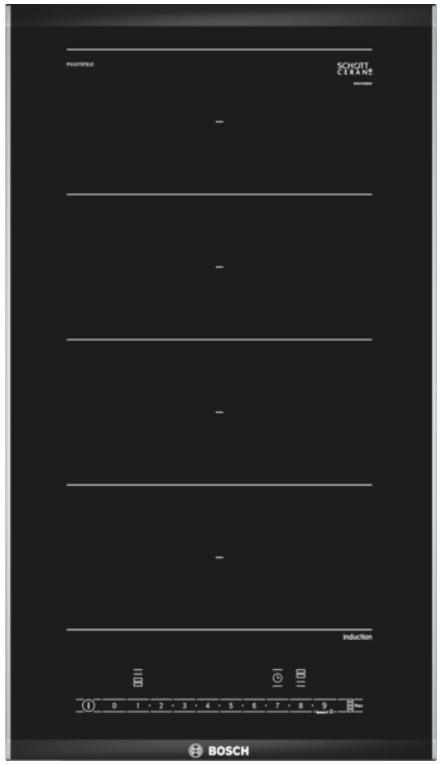

Bosch
PXX375FB1E
DOMINO FLEXINDUCTION 30CM 2FOY

Version antérieure:

Version ultérieure:

Code EAN:
4242002839738

gamme distribuée:

Série 6, Table de cuisson Flex Induction, 30 cm, Noir

PXX375FB1E

Design :
- Affichage digital
- Bandeau DirectSelect

Puissance :
- 2 foyers induction
- Zones de cuisson : 1 zone 400 mm x 210 mm, 3.3 kW (PowerBoost 3.7 kW) ou 2 zones 200 mm x 210 mm, 2.2 kW (PowerBoost 3.7 kW)

Confort/Sécurité :
- Fonction QuickStart : détection automatique des récipients sur la zone de cuisson
- Fonction ReStart : en cas d'arrêt brutal de la table, mémorisation de la température initiale pendant 4 secondes
- Affichage de la consommation énergétique
- 17 positions de réglage
- powerBoost sur chaque foyer
- Timer sur chaque foyer
- Témoin de chaleur résiduelle à 2 niveaux
- Reconnaissance casserole
  Fonction PowerManagement
  Sécurité surchauffe
  Sécurité enfants

Données techniques :
- Câble de raccordement 1.1 m
- Puissance de raccordement 3700 W

Accessoires intégrés

Accessoires en option

Autres couleurs disponibles

Données techniques

Caractéristiques
Appellation produit/famille : Vario/ Domino foyer vitrocéram.
Pose-libre / Intégré : Intégrable
Source d'énergie : Électricité
Nombre de foyers pouvant être utilisés simultanément : 2
Niche d'encastrement (mm) : 51 x 270 x 490-500
Largeur appareil (mm) : 306
Dimensions du produit (mm) : 51 x 306 x 527
Dimensions du produit emballé (mm) : 110 x 370 x 573
Poids net (kg) : 7,718
Poids brut (kg) : 8,3
Matériau de base de la surface : Vitrocéramique
Couleur de la surface : Alu., brossé, Noir
Certificats de conformité : AENOR, CE
Longueur du cordon électrique (cm) : 110
Code EAN : 4242002839738
Puissance maximum de raccordement (W) : 3700
Tension (V) : 220-240
Fréquence (Hz) : 60; 50

Série 6, Table de cuisson Flex Induction, 30 cm, Noir

PXX375FB1E

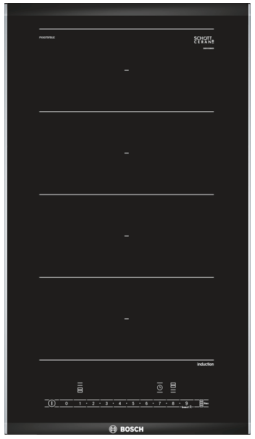

measurements in mm

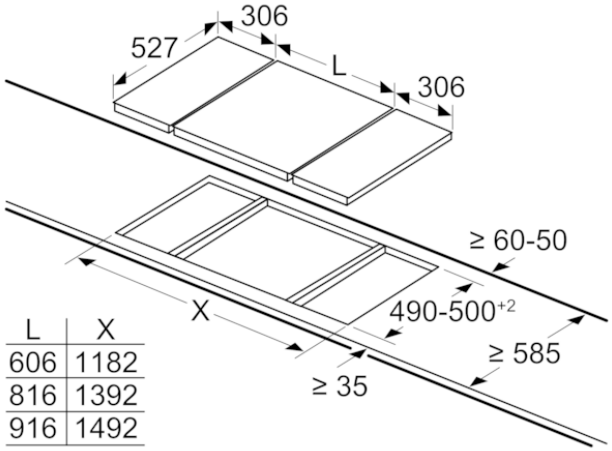

L	X
606	1182
816	1392
916	1492

When installing two Domino units right next to a hob, two assembly kits (HEZ394301) are required.

measurements in mm

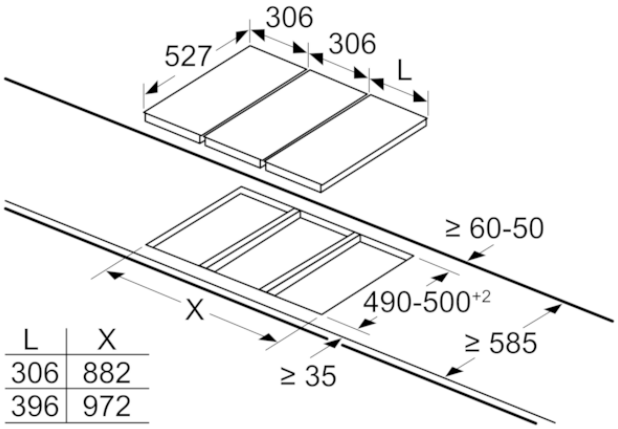

L	X
306	882
396	972

When installing two or more Domino units side-by-side, one or more assembly kits are required (2 units = 1 assembly kit, 3 units = 2 assembly kits, etc.).

measurements in mm
Picture for the table Domino combination possibilities with corresponding devices and cutout dimensions

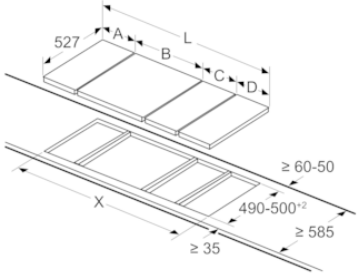

If two or more elements are installed right next to one another, one or several installation kits are required (2 elements 1 installation kit, 3 elements 2 installation kits, etc.).

Cutout dimension (X) depending on the combination see table:

Mesures en mm
Possibilités de combinaison domino avec les dimensions correspondantes des appareils et des découpes

Type de largeur :
Largeur de l'appareil :

	A	B	C	D	L	X
2x30	306	306	-	-	612	**576**
1x30, 1x40	306	396	-	-	702	**666**
1x30, 1x60	306	606	-	-	912	**876**
1x30, 1x70*	306	710	-	-	1016	**980**
1x30, 1x80	306	816	-	-	1122	**1086**
1x30, 1x90	306	916	-	-	1222	**1186**
2x40	396	396	-	-	792	**756**
1x40, 1x60	396	606	-	-	1002	**966**
1x40, 1x70*	396	710	-	-	1106	**1070**
1x40, 1x80	396	816	-	-	1212	**1176**
1x40, 1x90	396	916	-	-	1312	**1276**
3x30	306	306	306	-	918	**882**
2x30, 1x40	306	306	396	-	1008	**972**
2x30, 1x60	306	306	606	-	1218	**1182**
2x30, 1x70*	306	306	710	-	1322	**1286**
2x30, 1x80	306	306	816	-	1428	**1392**
2x30, 1x90	306	306	916	-	1528	**1492**
1x30, 2x40	306	396	396	-	1098	**1062**
1x30, 1x40, 1x60	306	396	606	-	1308	**1272**
1x30, 1x40, 1x70*	306	396	710	-	1412	**1376**
1x30, 1x40, 1x80	306	396	816	-	1518	**1482**
1x30, 1x40, 1x90	306	396	916	-	1618	**1582**
2x40, 1x60	396	396	606	-	1398	**1362**
4x30	306	306	306	306	1224	**1188**
3x30, 1x40	306	306	306	396	1314	**1278**
1x30, 1x75	306	750	-	-	1056	**1020**
1x40, 1x75	396	750	-	-	1146	**1110**
2x30, 1x75	306	306	750	-	1362	**1326**
1x30, 1x40, 1x75	306	396	750	-	1452	**1416**

* Impossible avec une plaque à induction de 70 cm

measurements in mm

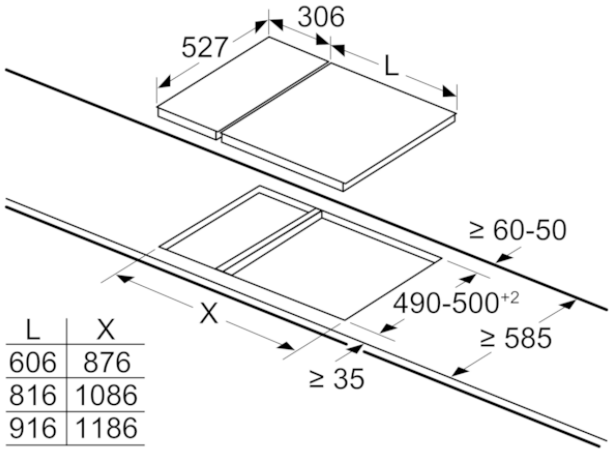

L	X
606	876
816	1086
916	1186

When installing a Domino unit right next to a hob, an assembly kit (HEZ394301) is required.

Série 6, Table de cuisson Flex Induction, 30 cm, Noir

PXX375FB1E

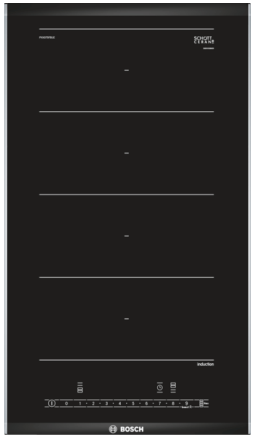

measurements in mm
Assembly kit (HEZ394301) for Domino

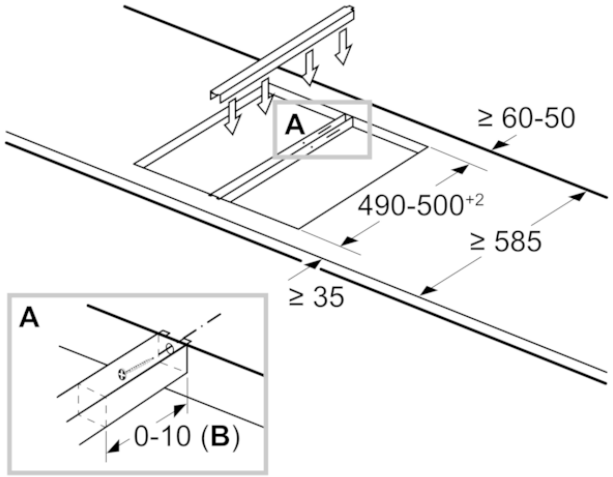

B: Dependent on the cut-out depth

Mesures en mm

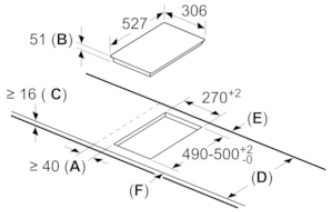

A: Distance minimum entre la découpe de la plaque de cuisson et le mur.
B: Profondeur d'encastrement
C: L'espace entre la surface du plan de travail et le haut de la façade du four doit être de 30 mm. Voir les exigences d'espace pour le four.

Le plan de travail dans lequel la plaque de cuisson est installée doit supporter des charges d'approximativement 60 kg ; des sous-structures adaptées doivent être utilisées si nécessaire.

D	E	F
585-600	50	≥ 35
> 600	≥ 50	≥ 50

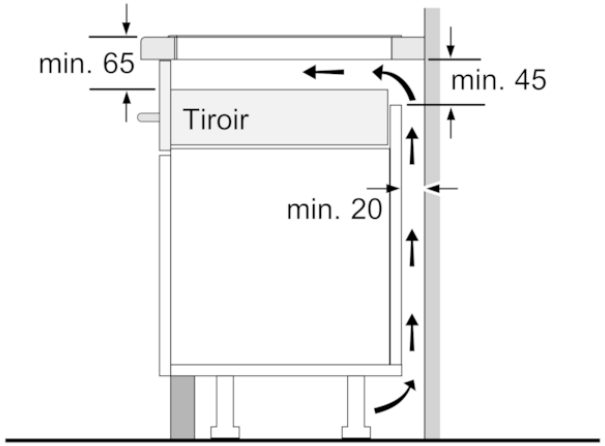

Mesures en mm

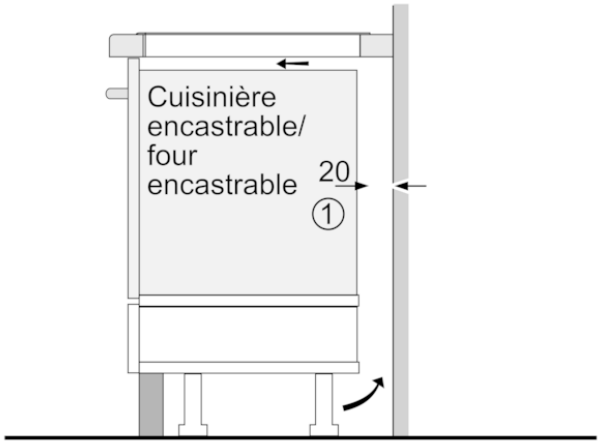

1
Prévoir une fente d'aération.

Mesures en mm

measurements in mm

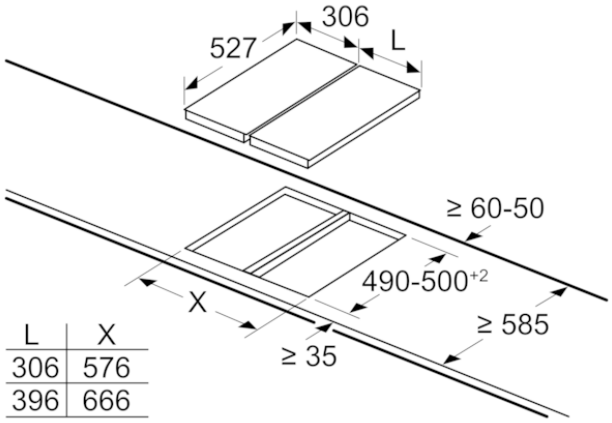

L	X
306	576
396	666

When installing two or more Domino units side-by-side, one or more assembly kits are required (2 units = 1 assembly kit, 3 units = 2 assembly kits, etc.).
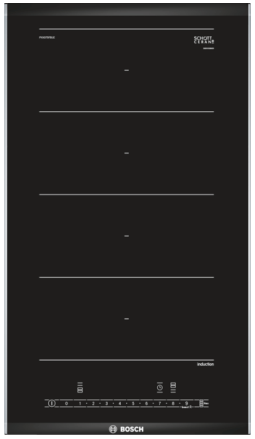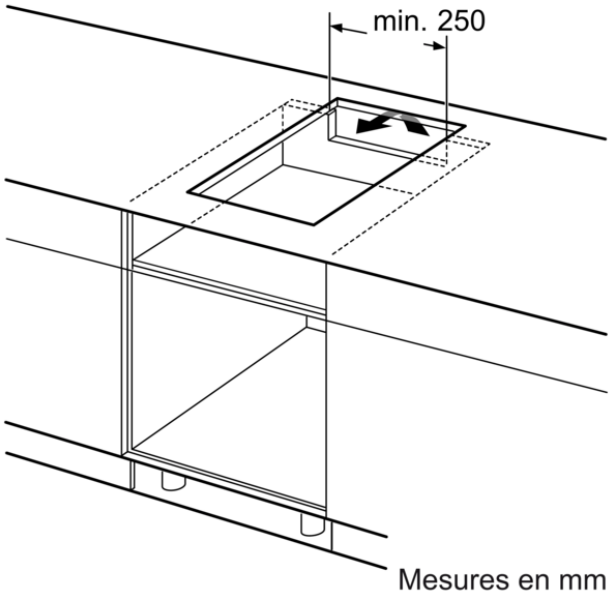
Série 6, Table de cuisson Flex Induction, 30 cm, Noir
PXX375FB1E