GAGGENAU

Gaggenau
RC462305
VARIO 400 RÉFRIGÉRATEUR, ZF 0°, 61CM HC

Version antérieure:
RC462304

Version ultérieure:

Code EAN:
4242006290856

gamme distribuée:
FPG

## Série 400, Vario Réfrigérateur intégrable, 212.5 x 60.3 cm

**RC462305**

- Intérieur tout inox avec éléments de rangement en Aluminium massif Anthracite
- Eclairage blanc chaud grâce aux Spots LED anti-éblouissement
- Ouverture de porte assistée:
  1.Fonction Push-to-open pour les habillages de porte sans poignée
  2. Fonction Pull-to-open pour faciliter l'ouverture des portes d'habillage avec poignée.
- Les tiroirs des RC et RF sont placés à la même hauteur. En cas d'installation en Side-by-Side, les tablettes en verre et les balconnets de contre-porte peuvent être placés au même niveau pour un alignement parfait.
- Contre-porte plane en inox, sur toute la surface
- Système de rails presque invisible, pour un positionnemment flexible des étagères et balconnets de la contre-porte
- Balconnets de la contre-porte en Aluminium massif Anthracite
- 1 tiroir Fraîcheur proche de 0°C avec réglage de la température de -1°C à +3°C et 1 tiroir Fraîcheur avec réglage manuel de l'humidité
- Ecran TFT sensitif
- Volume utile 357 litres

**Bandeau de commande**
- Réglage Ecran TFT sensitif.
- Affichage texte clair.

**Caractéristiques techniques**
- Répartition dynamique du froid.
- Système de fermeture de porte amortie.
- Dégivrage automatique par évaporation.
- Filtre à air à charbon actif.
- Mode Repos, certifié Star-K.
- Lors de l'activation du mode Repos, la porte et le tiroir de l'appareil peuvent uniquement être ouverts avec une poignée située sur l'habillage de porte.
- Alarme en cas de porte ouverte ou de dysfonctionnement.
- Module WIFI intégré pour les services mode Digital (Home Connect).
- La disponibilité de la fonction Home Connect dépend de la fonctionnalité des services Home Connect dans le pays respectif. Les services Home Connect ne sont pas disponibles dans tous les pays. Plus d'informations sur: www.home-connect.com.

**Réfrigérateur**
- Super Réfrigération.
- Température réglable de +2°C à +8°C.
- 3 tablettes en verre de sécurité, verre blanc, réglables en hauteur individuellement.
- 1 tiroir bas, totalement extractible avec façade transparente.
- 1 tablette intégrée en verre avec finition satinée.
- Système de fermeture amortie.
- Contre-porte plane en inox avec système de rails pour un positionnement totalement flexible des balconnets de contre-porte.

## Accessoires intégrés

1 x casier à oeufs avec couvercle

## Accessoires en option

- RA430100 BOITE DE STOCKAGE AVEC COUVERCLE, ANTHR.

## Autres couleurs disponibles

## Données techniques

**Caractéristiques**
Type de construction : Intégrable
Porte habillable : impossible
Hauteur (mm) : 2125
Largeur appareil (mm) : 603
Profondeur appareil (mm) : 608
Niche d'encastrement (mm) : 2134.0 x 610 x 610
Poids net (kg) : 146,210
Puissance de raccordement (W) : 300
Intensité (A) : 10
Charnière de porte : Droite réversible
Tension (V) : 220-240
Fréquence (Hz) : 50-60
Certificats de conformité : CE, VDE
Longueur du cordon électrique (cm) : 300
Nombre de compresseurs : 1
Nombre de circuit de froid : 1
Ventilateur dans le compartiment réfrigérateur : Oui
Porte réversible : Oui
Nombre de clayettes réglables dans le réfrigérateur : 3
Clayettes spéciales bouteille : non
Code EAN : 4242006290856
Marque : Gaggenau
Référence Commerciale : RC462305
Consommation énergétique annuelle (kWh/annum) - NOUVEAU (2010/30/CE) : 131,00
Capacité nette du réfrigérateur (l) - nouveau (2010/30/EC) : 356
Capacité nette du congélateur (l) - nouveau (2010/30/EC) : 0
Froid ventilé : Réfrigérateur et congélateur
Pouvoir de congélation (kg/24h) - nouveau (2010/30/EC) : 0
Classe climatique : SN-T
Niveau sonore (dB(A) re 1 pW) : 40
Type d'installation : N/A

GAGGENAU

**Série 400, Vario Réfrigérateur intégrable, 212.5 x 60.3 cm**
**RC462305**

Angle d'ouverture de porte

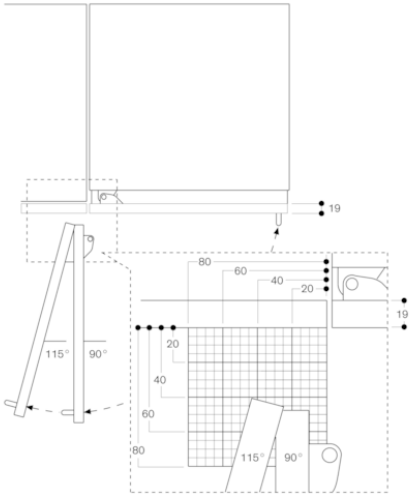


La course de la charnière et les distances en résultant par rapport au meuble avoisinant et aux poignées du meuble sont indiquées sur le schéma en fonction de l'épaisseur de la partie frontale. Sur ce schéma, l'épaisseur de la partie frontale utilisée est de 19 mm.

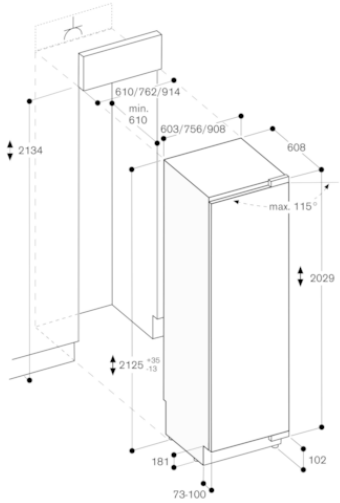


Les dimensions maximales de la façade de la porte comprennent un entreboîllement de 3 mm.

Détail plinthe

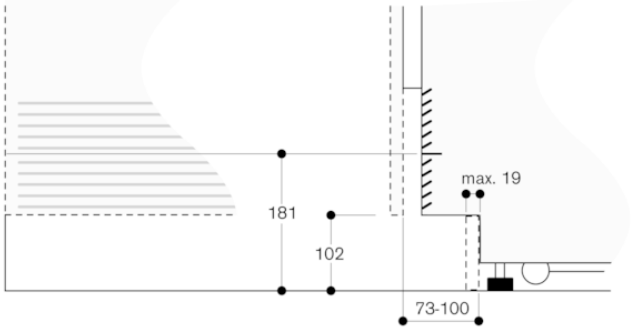


En se référant à la hauteur standard de l'appareil, la hauteur de la plinthe s'élève à 102 mm. L'épaisseur maximale de la plinthe est de 19 mm.

Distance du mur RB 472/RC/RF/RW

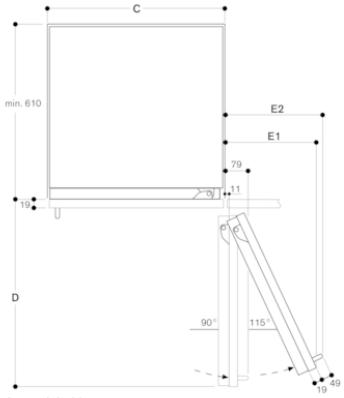


Largeur de la niche

| C | D | E1 | E2 |
|---|---|---|---|
| 457 mm | 525 mm | 235 mm | 265 mm |
| 610 mm | 677 mm | 299 mm | 330 mm |
| 762 mm | 830 mm | 364 mm | 395 mm |
| 914 mm | 980 mm | 428 mm | 460 mm |
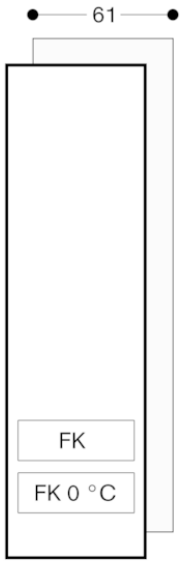
Le schéma prend en compte une épaisseur de la façade du meuble de 19 mm ainsi qu'une hauteur de poigné du meuble Gaggenau de 49 mm.