Autres couleurs disponibles

RF287370
Tout intégrable
Largeur de la niche 56 cm, Hauteur de la niche177.5 cm

Accessoires intégrés

2 x accumulateur de froid.
1 x bac à glaçons.

RF287370
Congélateur Vario Série 200
Tout intégrable
Largeur de la niche 56 cm, Hauteur de la niche177.5 cm

A↑G E

Intérieur avec des éléments en aluminium Gaggenau Light Bronze, assemblés avec précision
Ouverture de porte assistée:
1. Fonction Push-to-open pour les habillages de porte sans poignée 2. Ouverture de porte possible via un assistant vocal
Etagères en verre de sécurité encadrées par des profilés en aluminium massif
Tiroirs avec poignées en aluminium et face avant des tiroirs avec un dégradé givré
Eclairage intérieur blanc chaud (3500 K) avec éléments d'éclairage latéraux intégrés, à LED anti-éblouissements.
Accès direct grâce aux surfaces de rangement ouvertes
Combinable en configuration Side-by-Side avec le réfrigérateur RC 289
Combinaison possible en configuration Side-by-Side avec la cave à vin RW 282
Système Softclose : fermeture douce et silencieuse de la porte
Volume utile 212 litres

Bandeau de commande
Contrôle électronique de la température et affichage de la température.
Touches sensitives.

Caractéristiques techniques
Répartition dynamique du froid.
Système de fermeture Softclose de la porte à partir d'un angle d'ouverture de 20°.
Alarme en cas de porte ouverte ou de dysfonctionnement.
Module WIFI intégré pour les services mode Digital (Home Connect).
La disponibilité de la fonction Home Connect dépend de la fonctionnalité des services Home Connect dans le pays respectif. Les services Home Connect ne sont pas disponibles dans tous les pays. Plus d'informations sur: www.home-connect.com.

Congélateur
Système No-Frost avec Super Congélation.
Température réglable de -14°C à -24°C.
Compartiment congélateur 4 étoiles.
Capacité de congélation 14 kg /24 h.
Autonomie de 9 h en cas de coupure de courant.
3 tiroirs de congélation, dont 1 grand volume, amovibles.
6 étagères en verre de sécurité, dont 3 avec un profilé en aluminium massif, amovibles.

Consommations
Classe d'efficacité énergétique E sur une échelle de A à G.
Consommation énergétique 235 kWh/an.
Niveau sonore 35 DB (A) re 1 pW.

Conseils d'installation
Charnière pantographe.
Charnières à gauche, réversibles.
Angle d'ouverture de porte 115°, peut être bloqué à 90°.
Poids maxi. de la porte d'habillage 27 kg.
Pour une installation en Side-by-Side, chaque appareil doit être installé dans sa propre niche.

Valeurs de raccordement
Puissance de raccordement totale 0.12 kW.

Caractéristiques

Classe d'efficacité énergétique
E

Consommation énergétique annuelle moyenne en kWh/an
235

Somme des volumes des compartiments de congélation
212

Émissions de bruit acoustique dans l'air
35

Classe d'émissions de bruit acoustique dans l'air
B

Thermomètre dans le congélateur
Digital

Eclairage
Oui

Catégorie de produit
Congélateur vertical

Type de construction
Encastrable

Porte habillable
impossible

Froid ventilé
Réfrigérateur et congélateur

Hauteur appareil
1772

Largeur appareil
558

Profondeur appareil
545

Niche d'encastrement

Dimensions du produit emballé
1840 x 640 x 610

Poids net
64,5

Poids brut
69,7

Puissance de raccordement
120

Intensité
10

Fréquence
50-60

Certificats de conformité
CE, G-Mark, VDE

Longueur du cordon électrique
230

Charnière de porte
Gauche réversible

Autonomie en cas de coupure de courant (h)
9

Couleur / matériau du corps

Processus de dégivrage

Signal d'alarme / dysfonctionnement
Visible et audible

Porte verrouillable
non

Nombre de tiroirs/paniers
3

Nombre de compartiments de congélation intérieurs
0

Code EAN
4242006304126

Marque
Gaggenau

Référence Commerciale
RF287370

Catégorie de produit
Congélateur vertical

Types de consommation et de connexion

Câble de raccordement 2.3 m avec prise.

GAGGENAU

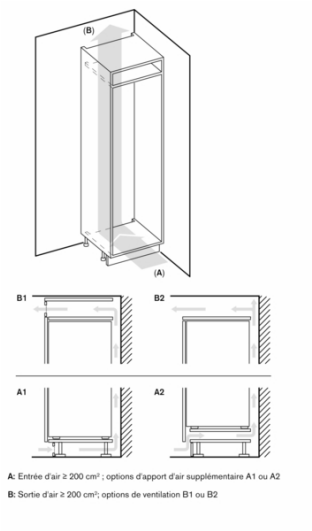
(B)
(A)
B1
B2
A1
A2
A: Entrée d'air ≥ 200 cm² ; options d'apport d'air supplémentaire A1 ou A2
B: Sortie d'air ≥ 200 cm²; options de ventilation B1 ou B2

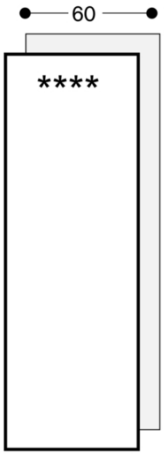
60
****

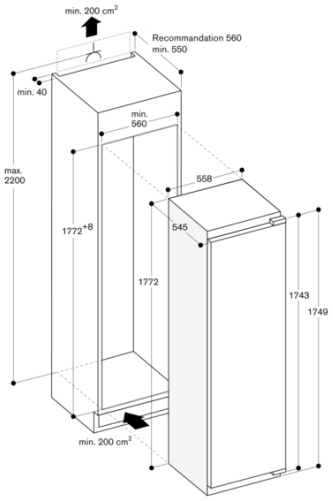
min. 200 cm²
Recommandation 560
min. 550
min. 40
min.
560
max.
2200
558
1772+8
545
1772
1743
1749
min. 200 cm²