GAGGENAU

Gaggenau
RY295350
SIDE-BY-SIDE COMBINE POSE LIBRE

Version antérieure:
RS295355

Version ultérieure:

Code EAN:
4242006297442

gamme distribuée:
FPG

Série 200, Réfrigérateur 5 portes congélateur en bas, 183 x 90.5 cm, Acier inox noir

RY295350

- 3 zones climatiques dont 1 zone fraîcheur proche de 0 °C
- 2 tiroirs fraîcheur proche de 0 °C avec 5 réglages de tempétature prédéfinis entre -2 °C et +4 °C
- 3 tablettes en verre divisées symétriquement, réglables en hauteur
- Fabrique de glace intégrée avec raccordement direct à l'eau
- Distributeur d'eau interne pour eau fraîche
- 5 scénarios d'éclairage prédéfinis
- Volume utile 573 litres

Bandeau de commande
- Contrôle électronique de la température et affichage de la température.
- Touches sensitives.

Caractéristiques techniques
- Répartition dynamique du froid.
- Dégivrage automatique par évaporation.
- Alarme en cas de porte ouverte ou de dysfonctionnement.
- Sécurité enfants.
- Mode Repos, certifié Star-K.
- Mode Vacances.
- Panneaux latéraux et dessus de l'appareil de couleur Anthracite foncé.
- Filtre à charbon actif pour système de filtre à eau avec indicateur de saturation au niveau de l'écran.
- Filtre à air à charbon actif.
- Module WIFI intégré pour les services mode Digital (Home Connect).
- La disponibilité de la fonction Home Connect dépend de la fonctionnalité des services Home Connect dans le pays respectif. Les services Home Connect ne sont pas disponibles dans tous les pays. Plus d'informations sur: www.home-connect.com.

Réfrigérateur
- Super Réfrigération.
- Température réglable de +2°C à +8°C.
- 3 tablettes en verre de sécurité divisées, hauteur réglable manuellement pour toutes les 6 demi-tablettes.
- 1 tablette.
- 2 grands compartiments dans la contre-porte pour bouteilles.
- 4 balconnets dans la contre-porte dont 2 réglables en hauteur.
- 1 tiroir grande largeur.
- Distributeur d'eau interne avec raccordement direct à l'eau, intégré dans la paroi latérale intérieure gauche.
- Eclairage LED anti-éblouissement (5600 K).
- 5 scénarios d'éclairage prédéfinis pour l'éclairage, également sélectionnables via Home Connect.
- Paroi arrière intérieure en inox.
- Volume utile 335 litres

Accessoires intégrés

1 x cartouche pour filtre à eau, 1 x pelle à glaçons

Accessoires en option

- RA450012 FILTRE A EAU PR APPAREIL FROID VARIO 400

Autres couleurs disponibles

Données techniques

Caractéristiques
Type de construction : Pose-libre
Porte habillable : impossible
Largeur appareil (mm) : 905
Profondeur appareil (mm) : 706
Poids net (kg) : 158,401
Puissance de raccordement (W) : 115
Intensité (A) : 10
Charnière de porte : autre
Tension (V) : 220-240
Fréquence (Hz) : 50-60
Certificats de conformité : CSA
Longueur du cordon électrique (cm) : 240
Autonomie en cas de coupure de courant (h) : 18
Nombre de compresseurs : 2
Nombre de circuit de froid : 2
Ventilateur dans le compartiment réfrigérateur : Oui
Porte réversible : non
Nombre de clayettes réglables dans le réfrigérateur : 6
Clayettes spéciales bouteille : non
Code EAN : 4242006297442
Marque : Gaggenau
Référence Commerciale : RY295350
Consommation énergétique annuelle (kWh/annum) - NOUVEAU (2010/30/CE) : 333,00
Capacité nette du réfrigérateur (l) - nouveau (2010/30/EC) : 0
Capacité nette du congélateur (l) - nouveau (2010/30/EC) : 0
Pouvoir de congélation (kg/24h) - nouveau (2010/30/EC) : 0
Classe climatique : SN-T
Niveau sonore (dB(A) re 1 pW) : 39
Type d'installation : N/A

GAGGENAU

Série 200, Réfrigérateur 5 portes congélateur en bas, 183 x 90.5 cm, Acier inox noir

RY295350

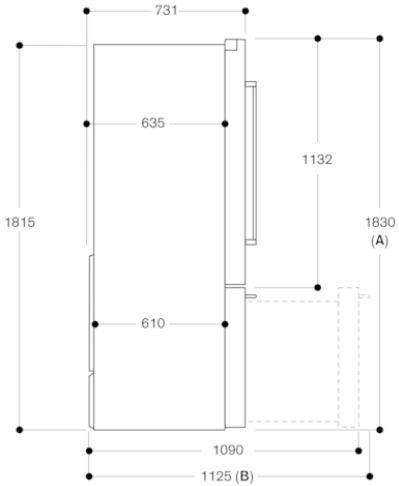

A: La dimension de la façade est ajustable de 1830 jusqu'à 1847 lorsque les pieds de nivellement avant sont entièrement sortis
B: Avec poignée

Mesures en mm

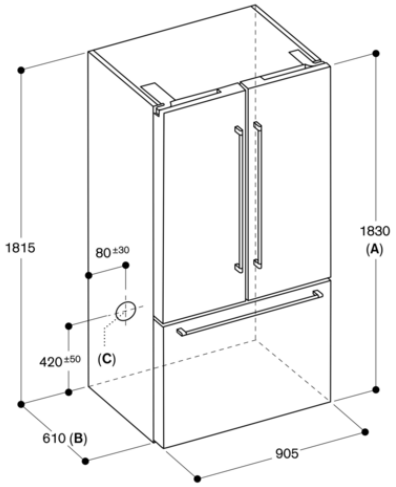

A: La dimension de la façade est ajustable de 1830 jusqu'à 1847 lorsque les pieds de nivellement avant sont entièrement sortis.
B: Ajouter 25 mm pour les entretoises fixes à l'arrière
C: Position du raccordement à l'eau

Mesures en mm

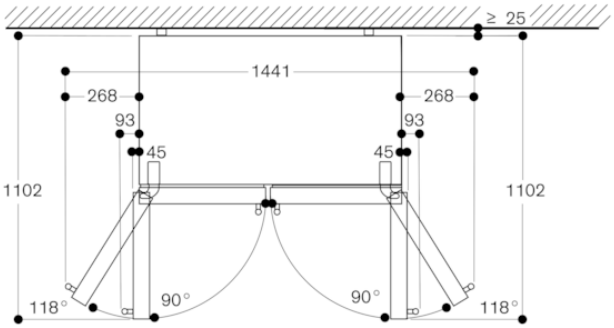

Mesures en mm

Dégagements minimums

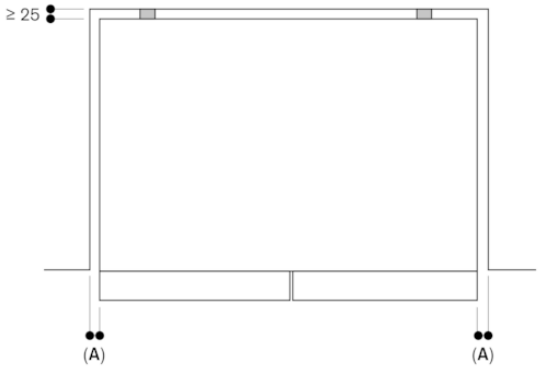

A: ≥ 3,2 mm

Laissez un dégagement d'au moins 12,7 mm au-dessus de l'appareil.
Respectez les dégagements minimums indiqués ci-dessus

Mesures en mm

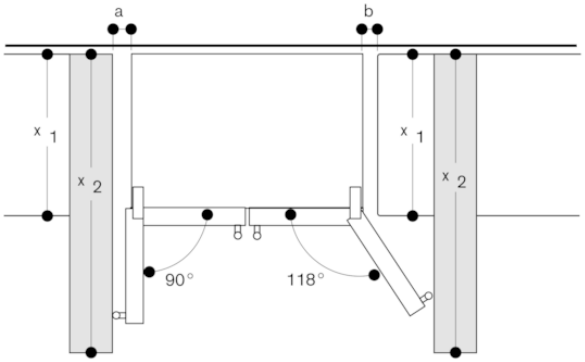

x 1 (profondeur de l'unité)	a	b
600	0	0
650	0	33
700	45	60
x 2 (mur)	93	266

Mesures en mm

GAGGENAU

Série 200, Réfrigérateur 5 portes congélateur en bas, 183 x 90.5 cm, Acier inox noir

RY295350

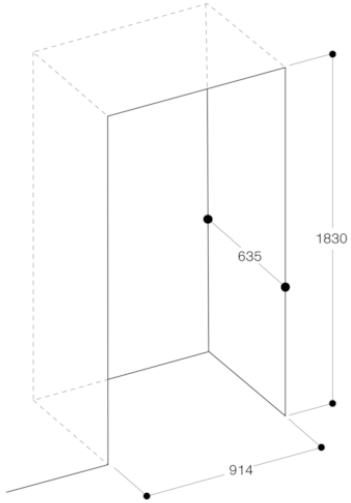

Si vous installez l'appareil dans une niche, respectez les dimensions indiquées

Mesures en mm

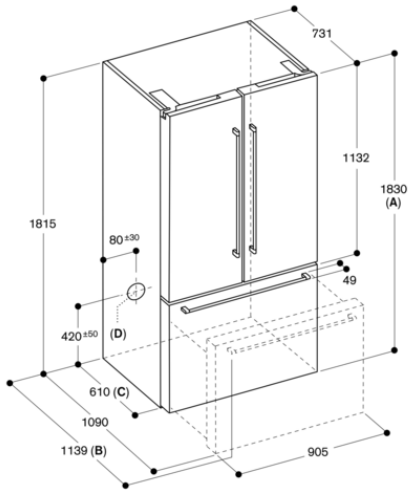

A : La dimension de la façade est ajustable de 1830 jusqu'à 1847 lorsque les pieds de nivellement avant sont entièrement sortis.
B : Avec poignée
C : Ajouter 25 mm pour les entretoises fixes à l'arrière
D : Position du raccordement à l'eau
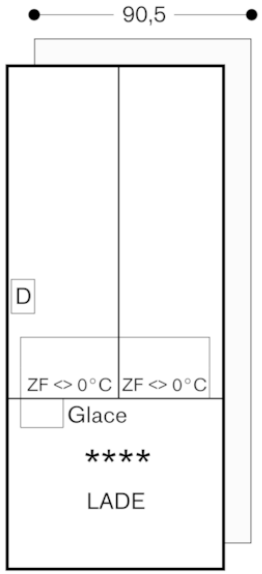
Mesures en mm