SCHNEIDER

Cave à vin encastrable

SCCVEL6240

Classe
G

40
bouteilles

41 dB

Clayettes coulissantes

Pour un accès facile et davantage de confort, les clayettes en bois sont coulissantes.

Deux zones de température

Cette cave à vins dispose de 2 zones de température réglables individuellement. Ainsi, vous pouvez garder les vins nécessitant des différentes températures dans l'une ou l'autre zone, chacune réglable entre 5° et 20° C.

Porte traitée anti-UV

La porte vitrée est traitée anti-UV ce qui permet de présenter les bouteilles sans influence de la lumière du jour sur leur conservation. Pratique, la porte est réversible.

Caractéristiques

Type d'installation : encastrable / posable
Capacité : 40 bouteilles de type bordelais (750 ml), standard
Volume net : 112 litres (droite : 56 l, gauche : 56 l)
Thermostat : électronique
Affichage digital de la température : oui
Type de froid : avec compresseur, froid brassé
Nombre de clayettes : 10 clayettes coulissantes en bois
Niveau sonore : 41 dB
Classe sonore : C
Utilisation : mise en température
Nombre de zones de températures : 2
Plage de température : 5-20°C
Porte vitrée traitée anti-UV : oui
Cadre : noir
Pieds réglables : oui, max 45mm
Eclairage intérieur : LED 1 W, blanc
Porte réversible : oui

Consommation

Classe énergétique : G
Consommation d'énergie annuelle : 160 kWh/an
Type de gaz : R600a
Classe climatique : N-ST

Alarme de température élevée
Sécurité enfants : oui
Voltage : 220-240 V
Puissance : 70 W
Fréquence : 50 Hz

Données techniques

Dimensions du produit (HxLxP) :
82,5 x 59,5 x 57 cm

Dimensions du produit emballé (HxLxP) :
88 x 66 x 62,5 cm

Dimensions d'encastrement :
82,5 x 60 x 57,5 cm

Poids net : 46,5 kg
Poids brut : 51 kg

Quantités container 40' : 171 pièces
Longueur du câble : 150 cm, avec prise

Code EAN : 3527570077418
DEEE HT : 15 €

Schéma d'installation

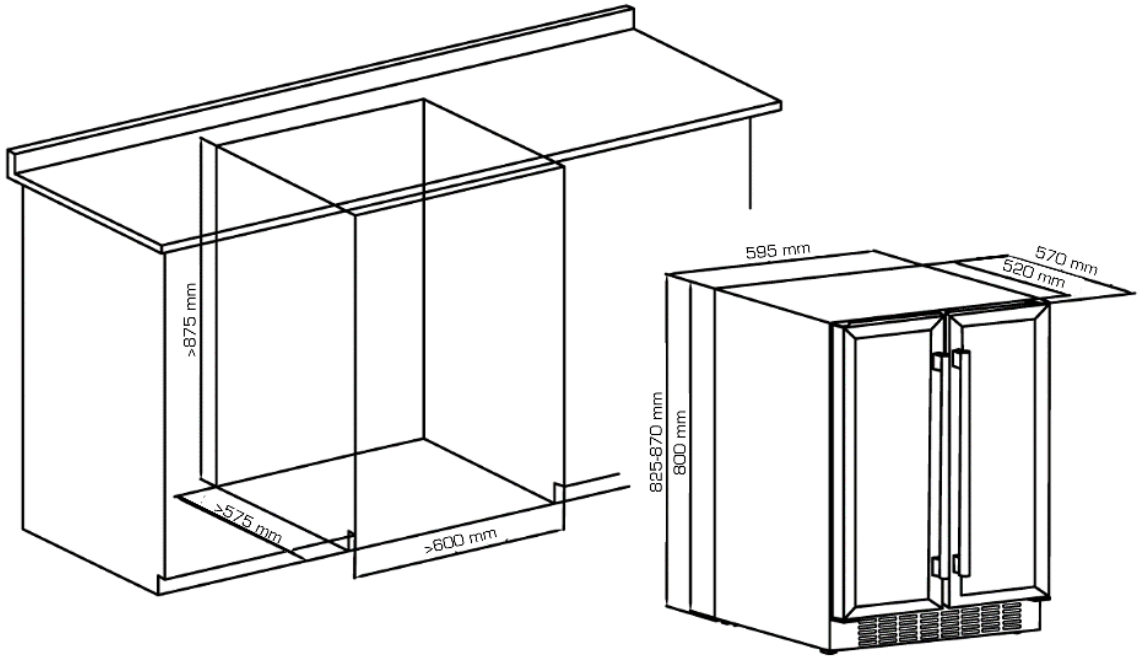

01/2018 Le Groupe se réserve le droit de modifier à tout moment et sans préavis les produits décrits dans ce document. Celui-ci ne peut constituer un document contractuel.