SCHNEIDER

Micro-ondes combiné 45cm

SCMC245BK

44 l

GRIL
1750 W

Plateau tournant
36 cm

Hauteur 45 cm

Ce four combi micro-ondes convient parfaitement pour une installation en colonne, seul ou au-dessus d'un four de la gamme Schneider.

Affichage LED blanc

L'affichage blanc indique de façon très claire toutes les informations nécessaires pour une utilisation facile et intuitive du micro-ondes.

Four multifonction

En plus d'avoir la fonction micro-ondes, ce four de taille compacte dispose des modes de cuisson d'un four classique.

Caractéristiques

Capacité : 44 l

Nombre de puissances : 5 puissances micro-ondes, multifonction air pulsé

Nombre de programmes automatiques : 13

Diamètre plateau tournant : 36 cm

Sécurité enfants : oui

Fonction décongélation : oui

Décongélation en fonction du temps : oui

Décongélation en fonction du poids : oui

Minuterie : 95 min

Indicateur sonore de fin de cuisson : oui

Matériau de la cavité : inox

Accessoires inclus : 1 plateau tournant, 1 support gril bas, 1 support gril haut

Longueur du câble : 100 cm, avec prise

Puissance et consommation

Puissance micro-ondes : 900 W

Puissance gril : 1750 W

Puissance élément circulaire : 1750 W

Voltage, Fréquence : 230 V - 50 Hz

Données techniques

Dimensions du produit (HxLxP) : 45,4 x 59 x 56,8 cm

Dimensions du produit emballé (HxLxP) : 55 x 70 x 67 cm

Niche d'encastrement (HxLxP) : 45 x 56 x 55 cm

Poids net : 36 kg

Poids brut : 42 kg

Quantités containeur 20' : 96 pcs

Quantités containeur 40' : 204 pcs

Quantités containeur 40'HQ : 204 pcs

Code EAN : 3527570076510

DEEE HT : 8,33 €

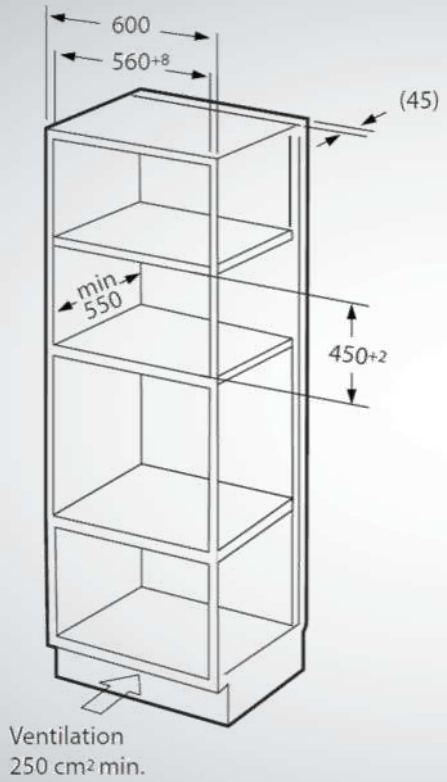

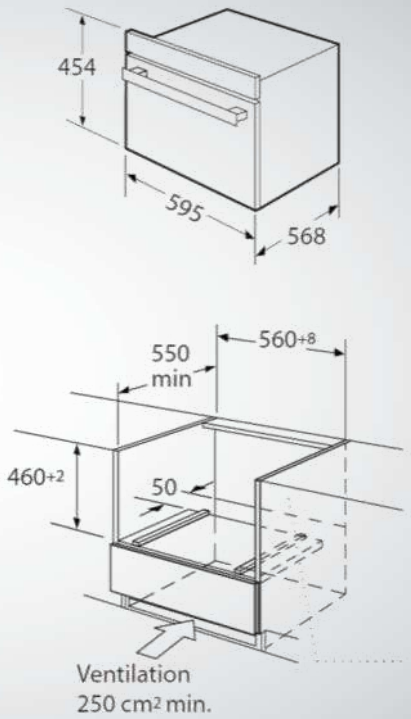

01/2018 Le Groupe se réserve le droit de modifier à tout moment et sans préavis les produits décrits dans ce document. Celui-ci ne peut constituer un document contractuel.