SCHNEIDER

Micro-ondes 38cm

SCMG138BK

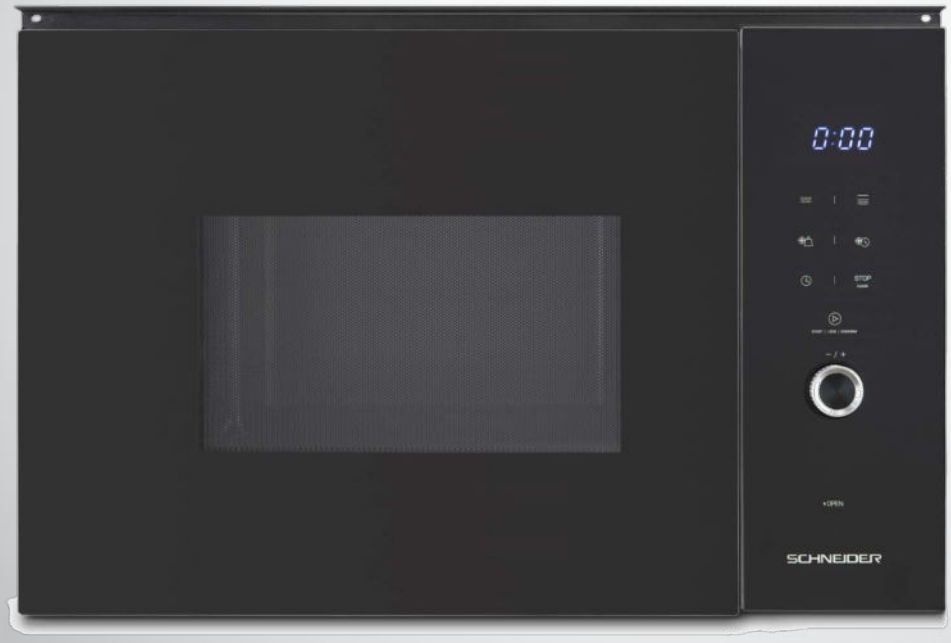

25 l

GRIL 1000 W

Plateau tournant 31,5 cm

Hauteur 38 cm

Ce micro-ondes avec gril convient parfaitement pour une installation en colonne, seul ou au-dessus d'un four de la gamme Schneider.

Affichage LED blanc

L'affichage blanc indique de façon très claire toutes les informations nécessaires pour une utilisation facile et intuitive du micro-ondes.

Commande par touches sensitives et manette push pull

Élégante et intuitive, la combinaison des touches sensitives et de la manette push pull permet une utilisation facile du micro-ondes. La porte s'ouvre par un simple effleurement du doigt sur la touche correspondante.

Caractéristiques

Capacité : 25 l
Nombre de puissances : 5 puissances micro-ondes, 1 x gril, 2 x combi gril-MO
Nombre de programmes automatiques : 8
Diamètre plateau tournant : 31,5 cm
Sécurité enfants : oui
Fonction décongélation : oui
Décongélation en fonction du temps : oui
Décongélation en fonction du poids : oui
Minuterie : 95 min
Indicateur sonore de fin de cuisson : oui
Matériau de la cavité : inox
Accessoires inclus : 1 support gril
Longueur du câble : 100 cm, avec prise

Puissance et consommation

Puissance micro-ondes : 900 W
Puissance gril : 1000 W
Voltage, Fréquence : 230 V - 50 Hz

Données techniques

Dimensions du produit (HxLxP) :
38,8 x 59,5 x 40 cm
Dimensions du produit emballé (HxLxP) :
50 x 65,3 x 46,6 cm
Niche d'encastrement (HxLxP) :
38 x 56 x 50 cm
Poids net : 18,5 kg
Poids brut : 20,5 kg

Quantités container 20' : 194 pcs
Quantités container 40' : 408 pcs
Quantités container 40'HQ : 408 pcs

Code EAN : 3527570076480
DEEE HT : 2,50 €

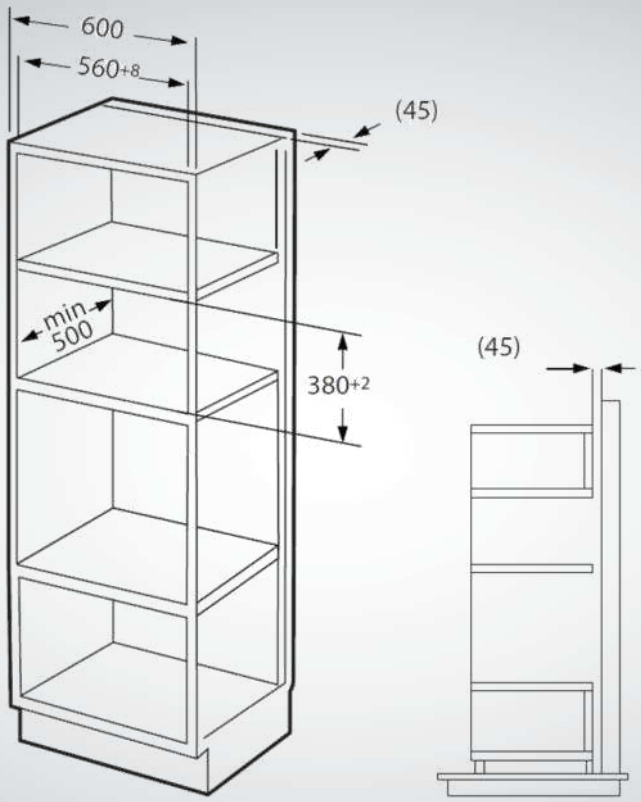

01/2018 Le Groupe se réserve le droit de modifier à tout moment et sans préavis les produits décrits dans ce document. Celui-ci ne peut constituer un document contractuel.