SCHNEIDER

Table mixte induction gaz 60 cm

SCTGI640S

Largeur
60 cm

Induction + gaz

Supports en fonte

Induction : Commande par slider

Pour davantage de confort lors de l'utilisation, le slider vous permet de régler les températures par un léger glissement.

Supports en fonte

Stables et robustes, les supports en fonte sont mêmes lavables au lave-vaisselle.

Témoin de chaleur résiduelle

Un "h" indique que le foyer correspondant n'a pas totalement refroidi. Pour plus de sécurité et des économies si vous utilisez la chaleur restante de ce foyer plutôt que d'allumer un autre.

Caractéristiques

Largeur : 60 cm
Nombre de foyers : 4 (2 gaz + 2 induction
Type de commandes : Slider / manettes
Position des commandes : frontal
Matériau des manettes : plastique
Matériau des grilles : fonte, lavables au lave-vaisselle
Type de grilles : individuelles
Type de brûleurs : Sabaf
Allumage 1 main : oui
Sécurité par thermocouple : oui
Minuterie : 99 min
Nombre de positions : 9
Sécurité enfants : oui
Témoin de chaleur résiduelle : oui
Arrêt automatique : oui
Détecteur de récipients : oui

Puissance et consommation

Puissance totale induction : 3500 W
Diamètre avant gauche : 160 mm
Puissance, booster : 1200 W, 1500 W
Diamètre arrière gauche : 200 mm
Puissance, booster : 2000 W, 2300 W
Arrière droit : brûleur rapide, 3000 W
Avant droit : brûleur normal, 1750 W

Données techniques

Dimensions du produit (LxPxH) :
590 x 520 x 55 mm
Dimensions du produit emballé
(HxLxP) : 650 x 582 x 176 mm
Niche d'encastrement (HxLxP) :
560 x 490 mm

Voltage/Fréquence : 220-240V, 50-60HZ

Type de gaz : équipé pour le gaz naturel; injecteurs pour butane/propane livrés avec l'appareil

Poids net : 9,45 kg
Poids brut : 12,6 kg
Longueur du câble : 100 cm

Quantité container 20' : 450 pcs
Quantité container 40' : 1020 pcs
Quantité container 40'HQ : 1200 pcs

Code EAN : 3527570070204
DEEE HT : 2,08 €

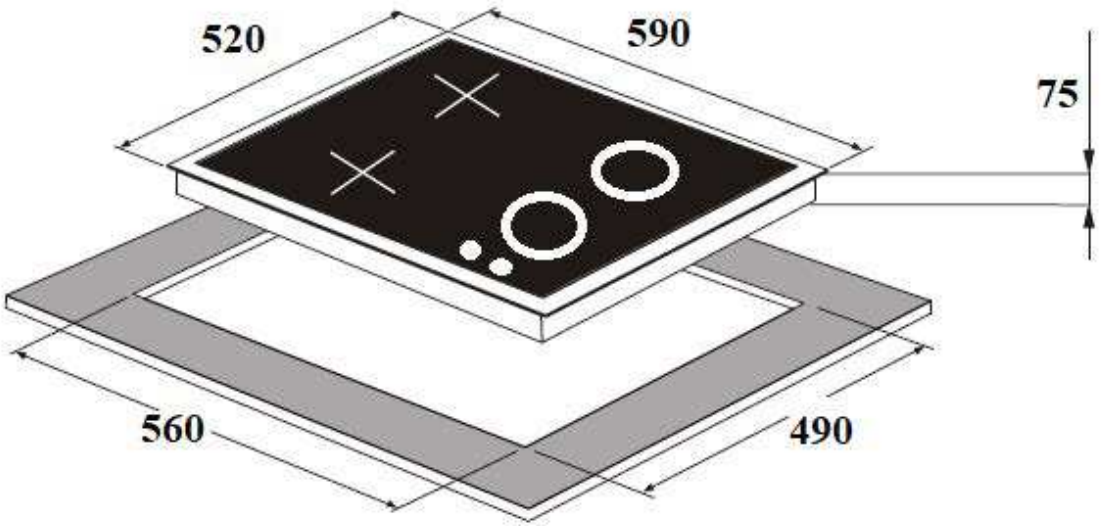

01/2018 Le Groupe se réserve le droit de modifier à tout moment et sans préavis les produits décrits dans ce document. Celui-ci ne peut constituer un document contractuel.