SI5632D

SMEG ELITE

TABLE INDUCTION, 60 CM,
BORD DROIT
POSSIBILITE D'ENCASTREMENT
AFFLEURANT

EAN13 - 8017709262976

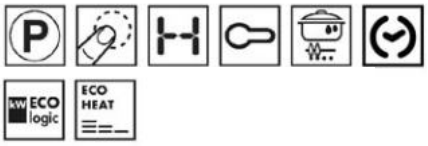

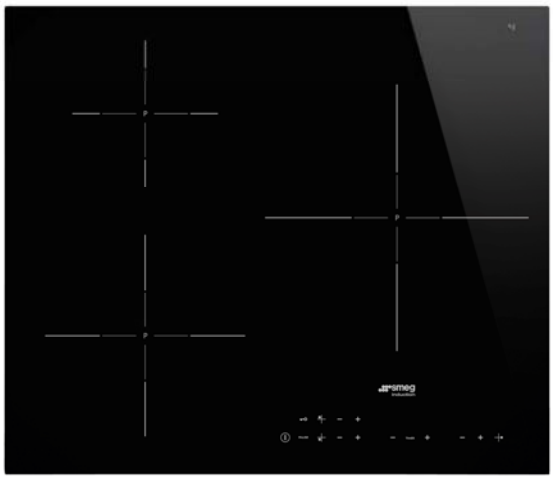

3 foyers dont :
Avant gauche : 2300 W - Booster 3700 W - Ø 210 mm
Arrière gauche : 1400 W - Booster 2500 W - Ø 145 mm
Droit géant : 1800/2800 W - Booster 3500/3600 W
Ø 180/280 mm

Touches sensitives
Verre céramique noir Easy Clean
Bord droit
Indication minimale diamètre d'utilisation
15 niveaux de puissance
3 Booster (P) puissance maxi
3 minuteries fin de cuisson 1-99 min
(se coupe automatiquement)
Signal sonore fin de cuisson
Adaptation automatique au diamètre
des casseroles
Fonctions : **Eco-Heat, Pause et Eco-Logic -**
Puissance Eco par palier de 0,5 kW
(de 1,5 kW à 7,2 kW)

Affichage chaleur et temps résiduels
Anti-surchauffe et débordement
Verrouillage commandes (sécurité enfants)
Protection pour mise en marche accidentelle
Câble

Puissance nominale : 7200 W
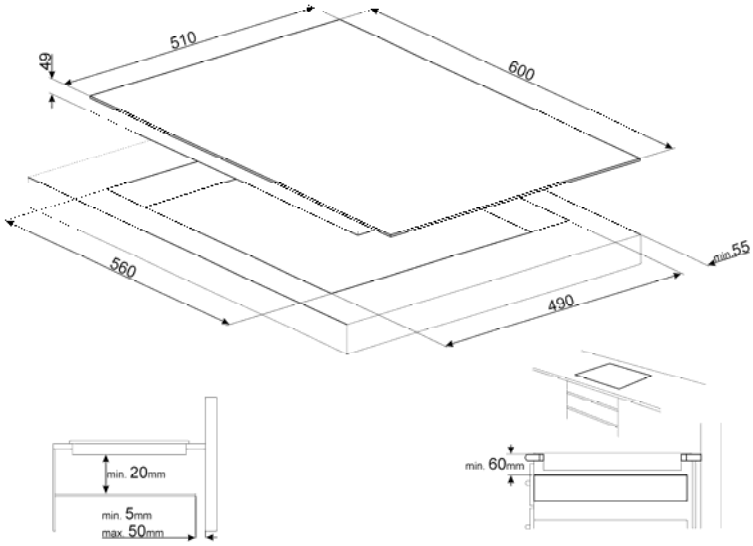
Option :
TPK Plaque teppan yaki