SIEMENS

Siemens
SR93EX28ME
LAVE-VAISSELLE 45 TINT 44DB OPEN/GL

Version antérieure:

Version ultérieure:

Code EAN:
4242003861868

gamme distribuée:

Fabriqué par BSH titulaire des droits d'utilisation de la#marque Siemens AG

iQ300, Lave-vaisselle tout intégrable, 45 cm

SR93EX28ME

Caractéristiques principales

- 10 couverts
- Porte à glissières
- openAssist : ouverture de porte push-pull
- Echangeur thermique + autoOpen dry (Ouv. porte auto) pour des résultats de séchage parfaits
- Bras de lavage duoPower
- aquaSensor qui reconnait le degré de salissure, Capacité Variable Automatique n'utilise que l'eau nécessaire pour la charge de vaisselle
- Système protectVerre, conserve l'éclat des verres
- Auto 3in1, détection lessivielle automatique
- Boîte à produits maxiPerformance
- Triple filtre autonettoyant
- Moteur iQdrive
- Classe d'efficacité énergétique[1] D sur une échelle allant de A à G
- Energie[2] / Eau[3] : 67 kWh / 9.5 litres
- Durée progr. Eco# : 3:30 (h:min)
- Niveau sonore : 44 dB(A) re 1 pW
- Classe d'efficacité sonore : B

Programmes/Options

- 6 programmes : Eco 50 °C, Auto 45-65 °C, Intensif 70 °C, Programme 1h 65 °C, Rapide 45 °C, Favourite (Pré-rinçage)
- Home Connect : contrôle et diagnostic à distance
- 4 options : Home Connect, Zone Intensive, hygiène Plus, varioSpeed Plus (3 fois plus rapide)
- Machine Care
- Silence à la demande (via Home Connect) : réduction du bruit de votre LV selon vos besoins et à n'importe quel moment

Confort/Sécurité

- Display sur la tranche (int.)
- Inscriptions en texte clair
- infoLight bleu
- Départ différé : 1-24 h
- Paniers varioFlex
- Tiroir à couverts : 3ème niveau de chargement
- Panier supérieur réglable avec rackMatic (3 niveaux)
- Panier supérieur avec 2 rangées de picots rabattables
- Panier inférieur avec 2 rangées de picots rabattables
- Roues à faible frottement sur panier inférieur et tiroir
- Butée (stopper) qui empêche le déraillement du panier inférieur
- aquaStop® : garantie Siemens Electromenager en cas de dégât des eaux - pour toute la durée de vie de l'appareil

Accessoires intégrés

tôle de protection pour vapeur

Accessoires en option

- SZ73000 KIT LAVAGE 4ELEMENTS POUR LAVE-VAISSELLE
- SZ72010 RALLONGE AQUASTOP

Autres couleurs disponibles

Données techniques

Caractéristiques
Consommation d'eau (l) : 9,5
Type de construction : Intégrable
Hauteur avec top (mm) : 0
Dimensions du produit (mm) : 815 x 448 x 550
Niche d'encastrement (mm) : 815-875 x 450 x 550
Profondeur porte ouverte à 90° (mm) : 1150
Pieds réglables : Oui - tout de face
Réglage maximum de la hauteur des pieds (mm) : 60
Plinthe réglable : Horizontale et verticale
Poids net (kg) : 32,908
Poids brut (kg) : 34,7
Puissance de raccordement (W) : 2400
Intensité (A) : 10
Tension (V) : 220-240
Fréquence (Hz) : 50; 60
Longueur du cordon électrique (cm) : 175
Type de prise : Fiche cont.terre/Gard.filter.
Longueur du tuyau d'alimentation (cm) : 165
Longueur du tuyau d'évacuation (cm) : 205
Code EAN : 4242003861868
Nombre de couverts : 10
Consommation énergétique annuelle (kWh/annum) - NOUVEAU (2010/30/CE) : 211,00
Consommation énergétique (kWh) : 0,74
Consommation énergétique en mode "laissé sur marche" (W) - NOUVEAU (2010/30/CE) : 0,50
Consommation énergétique en mode "arrêt" (W) - NOUVEAU (2010/30/CE) : 0,50
Consommation d'eau annuelle (l/annum) - NOUVEAU (2010/30/CE) : 2660
Classe d'efficacité de séchage : A
Programme de référence : Eco
Durée du cycle du programme de référence (min) : 210
Niveau sonore (dB(A) re 1 pW) : 44
Type de montage : Tout intégrable

SIEMENS

iQ300, Lave-vaisselle tout intégrable, 45 cm
SR93EX28ME
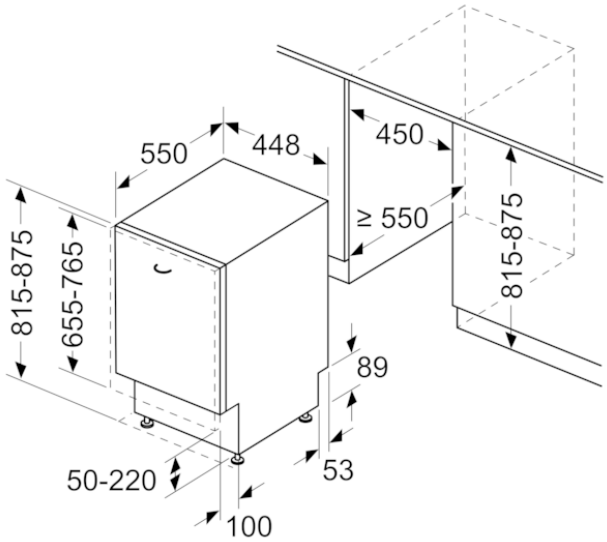
mesures en mm