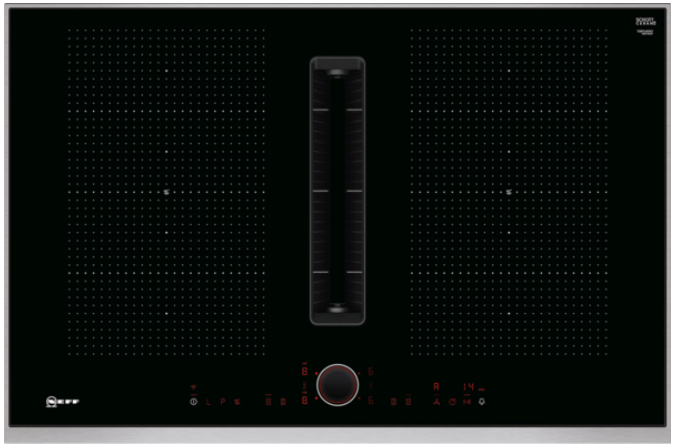

Neff
T58TL6EN2
TABLE ASPIRANTE 2FLEXIND 80CM TPF CADRE

Version antérieure:

Version ultérieure:

Code EAN:
4242004246923

gamme distribuée:

## N 90, Table induction aspirante, 80 cm

**T58TL6EN2**

**Design :**
- Profil inox
- TwistPad® Fire

**Puissance :**
- 4 foyers induction
- Zones de cuisson : 1 zone 400 mm x 240 mm, 3.3 kW (PowerBoost 3.7 kW) ou 2 zones 200 mm x 240 mm, 2.2 kW (PowerBoost 3.7 kW) ; 1 zone 400 mm x 240 mm, 3.3 kW (PowerBoost 3.7 kW) ou 2 zones 200 mm x 240 mm, 2.2 kW (PowerBoost 3.7 kW)

**Confort/Sécurité :**
- Home Connect : contrôle à distance
- FryingSensor avec 5 niveaux de température
- PowerMove+ (3 niveaux)
- Les zones de cuissons sont automatiquement assemblées ou dissociées en fonction de la taille des poêles et casseroles.
- PowerBoost sur chaque foyer
- PanBoost : Booster spécial pour les poêles
- 17 positions de réglage
- Minuterie coupe-circuit pour chaque foyer
- Indicateur lumineux de chaleur résiduelle sur chaque foyer : "H" pour prolonger la cuisson et "h" pour le maintien au chaud
- Reconnaissance automatique des casseroles
  Fonction PowerManagement
  Sécurité anti-surchauffe
  Sécurité enfants
  Fonction Stop & Clean : arrêt temporaire de la table pour nettoyage
- Fonction "maintien au chaud" pour tous les foyers
- Fonction ReStart : en cas d'arrêt brutal de la table, mémorisation de la température initiale pendant 4 secondes
- Fonction QuickStart : détection automatique des récipients sur la zone de cuisson
- Dimensions de l'appareil (LxP) : 826 x 546 mm

**Aspiration intégrée**
- Module d'aspiration entièrement affleurant avec support en vitrocéramique résistant à la chaleur et permettant une libre circulation des récipients
- Aspiration haute performance grâce au moteur EfficientSilenceDrive
- Débit d'air en évacuation selon la norme EN 61591 :
  En fonctionnement normal max 500 m3/h
  Position intensive 622 m3/h
  Niveau sonore en évacuation selon la norme EN 60704-3 :
  En fonctionnement normal max 69 DB re 1 pW
  Position intensive 74 DB re 1 pW

**Confort/Sécurité :**
- - 17 niveaux de puissance et 2 intensifs (avec retour automatique)
  - Fonctionnement automatique lors de l'utilisation d'une zone de cuisson
  - Ajustement automatique de la puissance d'aspiration grâce au climateControl

## Accessoires intégrés

1 x baguette ajustement 750-780mm

## Accessoires en option

- Z811DU0 FILTRE REDUCTEUR BRUIT INSTA. EVACUATION
- Z821PD0 KIT DE RECYCLAGE (INST. RACCORDEE)
- Z821UD0 KIT DE RECYCLAGE PLUG&PLAY
- Z821VR0 FILTRES DE REMPLACEMENT CLEANAIR
- Z9410X1 BRAISIERE EN INOX
- Z9415X1 PANIER VAPEUR INOX POUR Z9410X1
- Z9416X2 GRIL FONTE 40X20 CM
- Z9417X2 PLAT TEPPAN YAKI
- Z9453X0 POELE 22 CM
- Z9914X0 BARRETTES DE JONCTION

## Autres couleurs disponibles

## Données techniques

**Caractéristiques**
Appellation produit/famille : Foyer en vitrocéramique
Type de construction : Intégrable
Source d'énergie : Électricité
Niche d'encastrement (mm) : 223 x 750-750 x 490-490
Largeur appareil (mm) : 826
Dimensions du produit (mm) : 223 x 826 x 546
Dimensions du produit emballé (mm) : 430 x 956 x 670
Poids net (kg) : 27,905
Poids brut (kg) : 32,8
Témoin de chaleur résiduelle : sans
Emplacement du bandeau de commande : Devant de la table
Matériau de base de la surface : Vitrocéramique
Couleur de la surface : Acier inox, Noir
Couleur du cadre : Acier inox
Certificats de conformité : CE, VDE
Longueur du cordon électrique (cm) : 110
Bouton : plastique
Brûleurs : non
Booster sur chaque foyer : All
Puissance du 2nd foyer : 3.3
: 3.7
Débit d'air maximum en évacuation (m³/h) : 500
Débit de l'aspiration en Recyclage d'air position turbo : 615.0
Débit maximum d'aspiration en recyclage d'air : 500
Débit d'air position intensive en évacuation (m³/h) : 622
Niveau sonore (dB(A) re 1 pW) : 69
Filtre anti-odeurs : non
Mode de fonctionnement : Recyclage ou Évacuation
Mode d'arrêt différé : 30
Puissance maximum de raccordement (W) : 7400
Tension (V) : 220-240/380-415
Fréquence (Hz) : 50-60
Couleur de l'appareil : Noir
Certificats de conformité : CE, VDE
Longueur du cordon électrique (cm) : 110
Niche d'encastrement (mm) : 223 x 750-750 x 490-490
Dimensions du produit (mm) : 223 x 826 x 546
Dimensions du produit emballé (mm) : 430 x 956 x 670
Poids net (kg) : 27,905

**N 90, Table induction aspirante, 80 cm**

**T58TL6EN2**

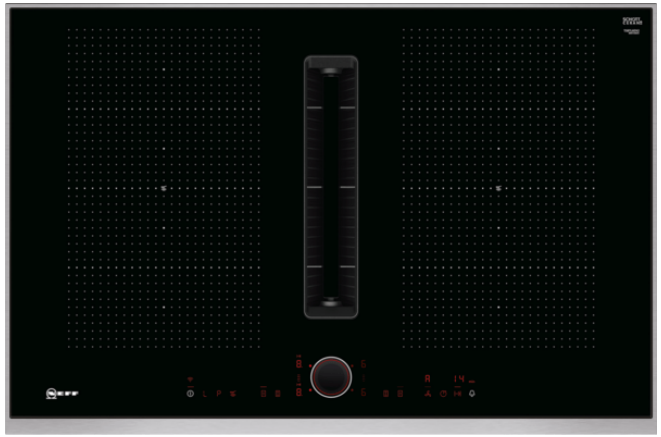

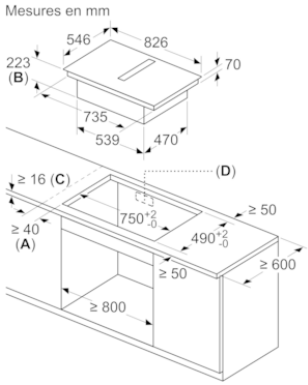


A : distance minimale entre la découpe de plaque et le mur
B : profondeur d'encastrement
C : le plan de travail dans lequel la table de cuisson est installée doit pouvoir supporter des charges d'env. 60 kg, si nécessaire avec des sous-constructions appropriées.
D : une découpe pour les câbles doit être prévue dans la paroi arrière. La taille et l'emplacement exacts peuvent être obtenus à partir du dessin spécifique.

measurements in mm
Side view

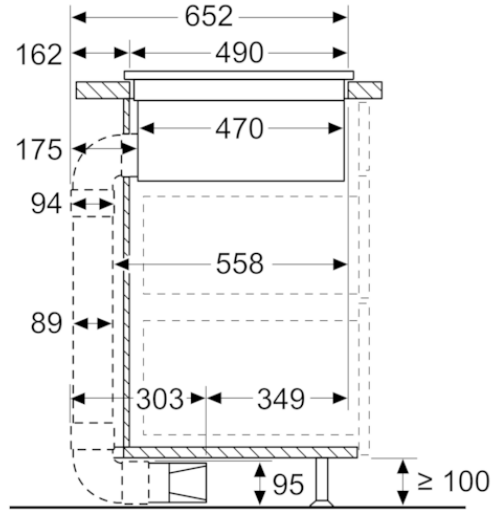


With 3rd party 90º bow

Mesures en mm

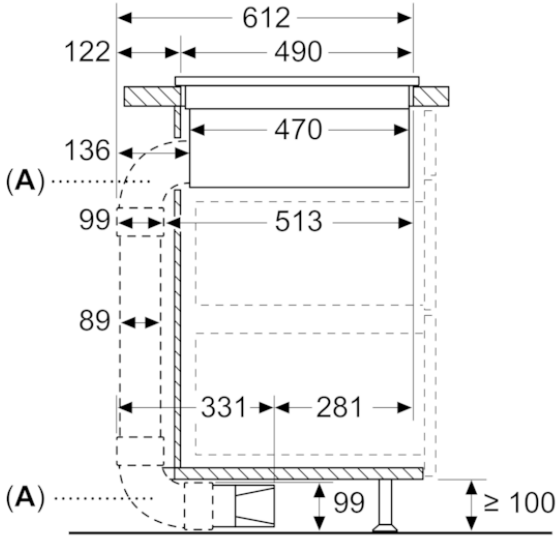


**A**: Avec raccords en « L » à 90°

Mesures en mm

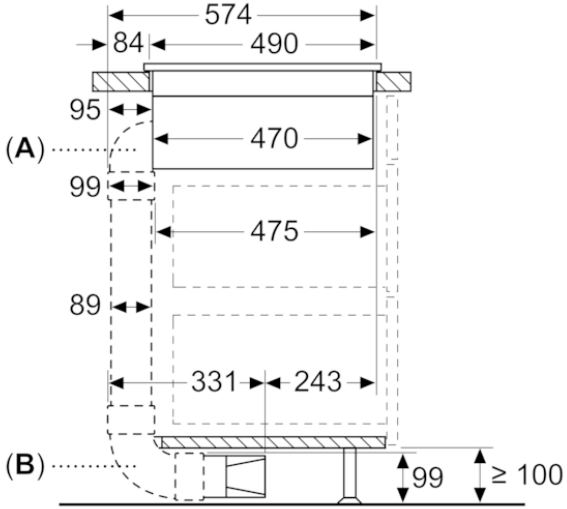


**A**: Avec raccord en « M » à 90°
**B**: Avec raccord en « L » à 90°

Mesures en mm

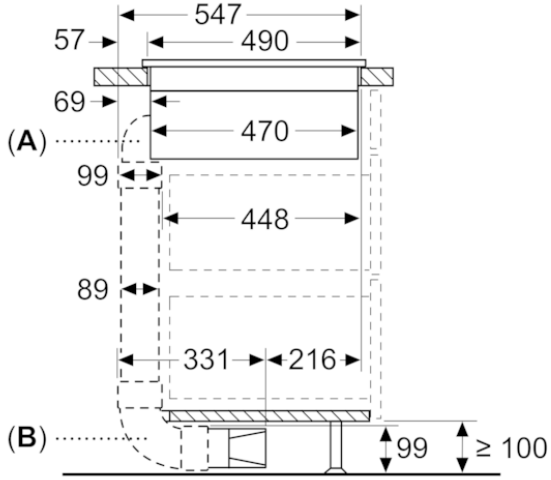


**A**: Avec raccord en « S » à 90° (disponible à partir de 05/2021)
**B**: Avec raccord en « L » à 90°

**N 90, Table induction aspirante, 80 cm**

**T58TL6EN2**

Mesures en mm
Vue avant

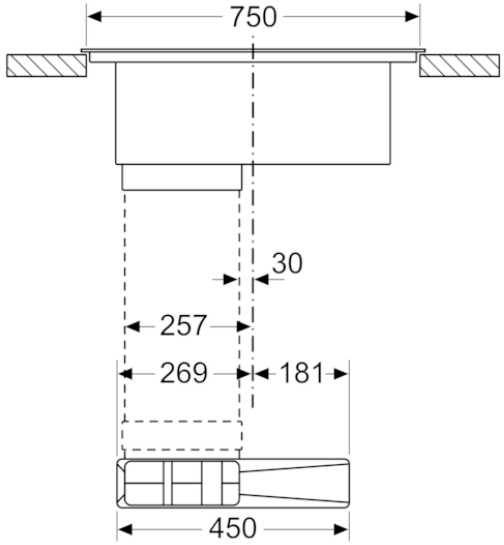


Mesures en mm
Vue de face

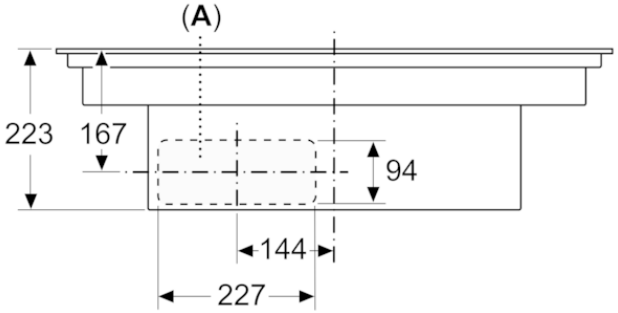


**A**: Connecté directement à l'arrière

Mesures en mm
Vue de face - découpe du meuble pour circulation d'air sans conduit

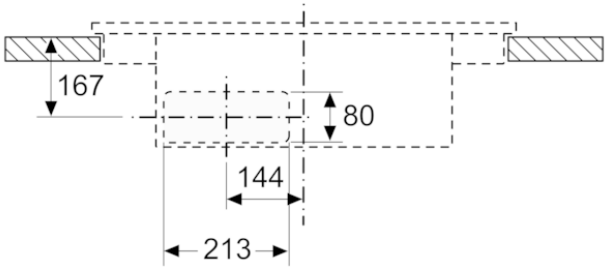


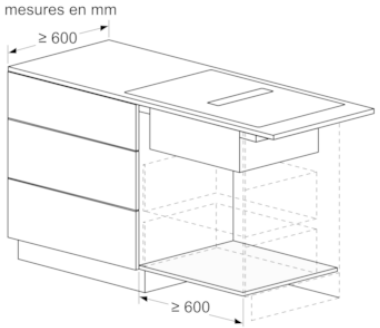


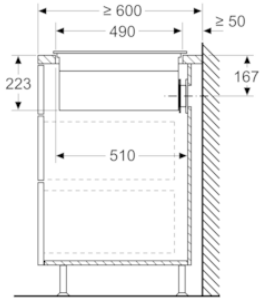


Mesures en mm
Vue latérale

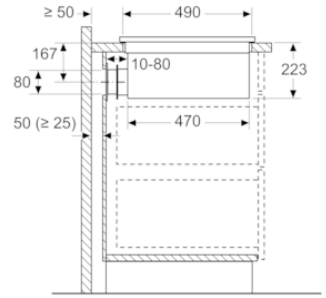


En cas d'installation directement contre des murs extérieurs qui ne sont pas isolés (μ ≥ 0,5 W/m² °C), nous recommandons d'utiliser des configurations de recyclage partiellement ou totalement gainées.

**N 90, Table induction aspirante, 80 cm**

**T58TL6EN2**

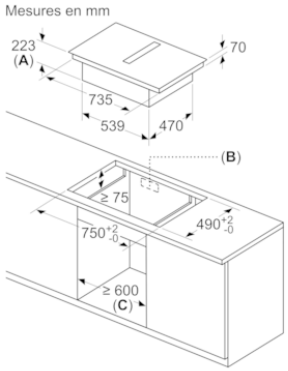


**A**: Profondeur de dégagement
**B**: Découpe dans le panneau arrière nécessaire pour la tuyauterie. La taille et la position exactes peuvent être obtenues sur le dessin spécifique.
**C**: Tous les modèles de la classe de largeur 80 cm peuvent être installés dans des meubles de 60 cm de large en ajustant les panneaux latéraux.