GAGGENAU

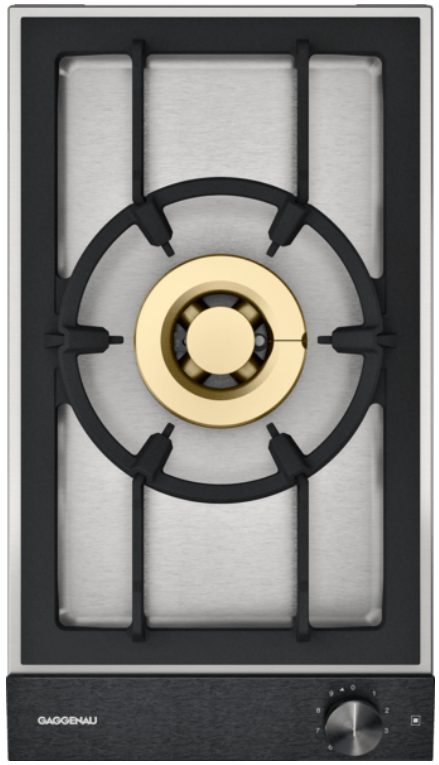

Gaggenau
VG231220
VARIO WOK GAZ NAT. SERIE 200
CDE NOIRE

Version antérieure:

Version ultérieure:

Code EAN:
4242006279967

gamme distribuée:
FPG

Série 200, Vario Domino gaz, 28 cm

VG231220

Zones de cuisson
- 1 brûleur Wok multi-couronnes (300 W - 6000 W), pour casseroles jusqu'à max. Ø 30 cm.

Bandeau de commande
- Boutons de commande avec anneau lumineux.
- Bandeau de commande intégré.
- Allumage une main.
- Allumage électronique.
- Pour fermer le couvercle, il suffit de retourner la grille en fonte.

Caractéristiques
- Grille en fonte.
- Brûleurs en laiton.

Sécurité
- Sécurité thermocouple.
- Indicateur de chaleur résiduelle.
- Témoin lumineux de mise sous tension.

Conseils d'installation
- Injecteurs spéciaux pour gaz butane/propane 28-37 mbar peuvent être commandés au service pièces détachées.
- L'appareil s'intègre dans le plan de travail par le dessus.
- Distance minimale de 150 mm avec le mur ou les meubles adjacents, ou prévoir une isolation thermique supplémentaire.
- Lors de l'installation d'appareils de cuisson gaz dont la puissance totale est supérieure à 11 kW, il faut respecter la règlementation locale concernant la ventilation de la pièce, son volume et l'installation d'une hotte en évacuation extérieure ou en recyclage. La distance minimale entre la table de cuisson gaz de plus de 11 kW et la hotte doit être de 70 cm.
- Poids de l'appareil : envir. 11.

Valeurs de raccordement
- Puissance de raccordement totale gaz 6.0 kW
- Puissance de raccordement électrique totale 10.0 W.
- Câble de raccordement 1.5 m avec prise.

Accessoires intégrés

1 x anneau pour WOK

Accessoires en option

- VD200020 COUVERCLE POUR VARIO SERIE 200 NOIR
- WP400001 POELE WOK INOX PR VI 414 & BRUL. WOK GAZ

Autres couleurs disponibles

Données techniques

Caractéristiques
Appellation produit/famille : Vario/ Domino table foyers gaz
Pose-libre / Intégré : Intégrable
Source d'énergie : Gaz
Nombre de foyers pouvant être utilisés simultanément : 1
Niche d'encastrement (mm) : 106 x 268 x 492
Largeur appareil (mm) : 288
Dimensions du produit (mm) : 106 x 288 x 512
Dimensions du produit emballé (mm) : 260 x 400 x 600
Poids net (kg) : 11,018
Poids brut (kg) : 12,2
Matériau de base de la surface : Acier inoxydable brossé
Couleur de la surface : Acier inox
Couleur du cadre : Acier inox
Certificats de conformité : VDE
Longueur du cordon électrique (cm) : 150
Code EAN : 4242006279967
Puissance maximum de raccordement (W) : 10
Puissance maxi gaz en W : 6000
Intensité (A) : 10
Tension (V) : 220-240
Fréquence (Hz) : 60; 50

GAGGENAU

Série 200, Vario Domino gaz, 28 cm
VG231220

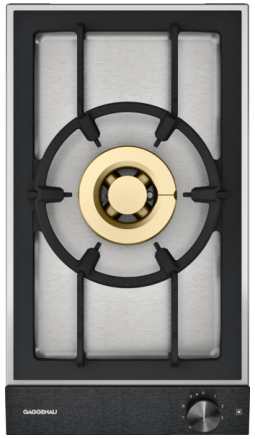

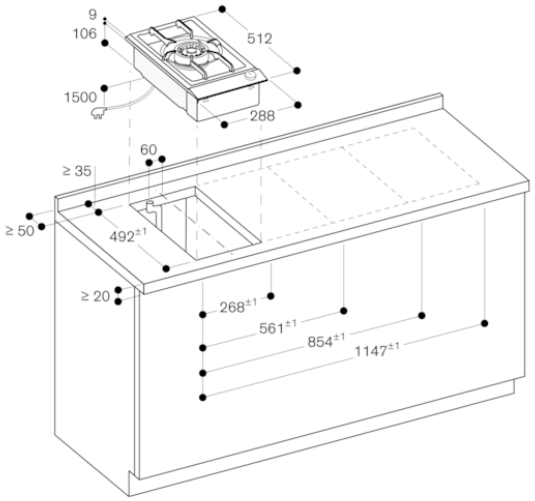

Distance minimale entre la découpe de l'appareil et la paroi latérale 150 mm.
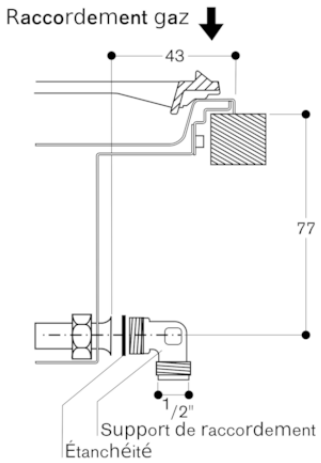
Mesures en mm